This document is properties of RIVIT S.r.l. BOLOGNA - ITALY according to the law we reserve the right of ownership of this drawing with the prohibition to reproduce it whole or in parts and to notify it to third-party without our written authorization
Documento di proprietà di RIVIT S.r.l. BOLOGNA - ITALY a termine di legge ci riserviamo la proprietà di questo disegno con divieto di riprodurlo tutto o in parte e di renderlo noto a terzi senza la nostra autorizzazione scritta.

ITEM TECHNICAL CARD

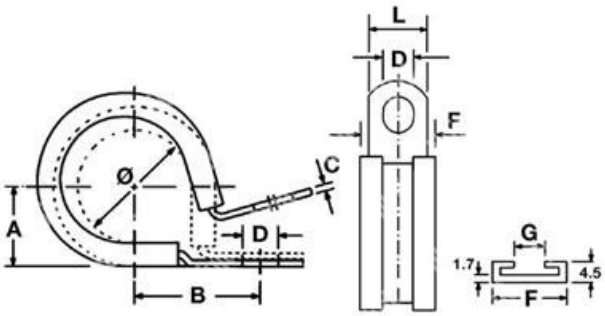

G (mm)	7,0
tipo	PCZ008BG
B (mm)	17,0
D (mm)	6,6
F (mm)	16,0
L (mm)	12,6
A (mm)	8,0
C (mm)	0,9
misura	8,0

DESCRIZIONE \ DESCRIPTION: JCS-PCLIPS M6-8 Fascetta antivib.FEZ L.12mm M6-d.8				CATEGORIA \ CATEGORY:		4625200
MATERIAL \ MATERIAL:		TRATTAMENTO TERMICO \ HEAT TREATMENT:			NOTE \ NOTES:	
ESEGUITO DA \ DRAWN BY: RIVIT	DATA:	TRATT. SUPERFICIALE\ SURF. TREATMENT:		Rugosità superficiale generale: General surface roughness:		
CONTROLLATO DA \ CHECKED BY: RIVIT	DATA:	PROFONDITÀ TRATTAMENTO TERMICO (SURF) [mm]: HEAT TREATMENT (SURF) DEPTH [mm]:			NON SCALARE IL DISEGNO DO NOT RESIZE THE DRAW	
APPROVATO DA \ APPROVED BY: RIVIT	DATA:	DUREZZA \ HARDNESS:	FOGLIO\ SHEET: 1 OF 1	FORMATO FOGLIO: SHEET FORMAT: A4	METODO 1 (ISO 128) METHOD 1 (ISO 128)	REVISIONE: REVISION:
		PESO \ WEIGHT:	Scale \ SCALE:	CARTIGLIO \ FORMAT Mod.P023_07		

FASTENERS & TOOLS
RIVIT.IT