RIVIT

MACCHINE PER OCCHIELLI E RIBATTINI | TOOLS FOR EYELETS AND RIVETS

Indice macchine per occhielli e ribattini
Tools for yelets and rivets index

Macchine per occhielli e ribattini | Tools for eyelets and rivets

Torchietti manuali per occhielli OU | Small hand presses for OU eyelets

	S2	Torchietto manuale P 85 Small hand press P 85	201
	S3	Torchietto manuale P 95 Small hand press P 95	201
	S4	Torchietto manuale P 130 Small hand press P 130	201
	S5	Torchietto manuale P 130 Small hand press P 130	201
		Pinza combinata a fustelle per occhielli OU Combination plier with punches for OU eyelets	201

Occhiellatrici meccaniche a pedale | Mechanical eyeleting with pedal

	RIVOM06 RIVOM08	Occhiellatrici meccaniche a pedale Mechanical eyeleting with pedal	202

Occhiellatrice pneumatica a pedale | Pneumatic eyeleting with pedal

	RIVOP10	Occhiellatrice pneumatica a pedale Pneumatic eyeleting with pedal	202

Occhiellatrici doppie pneumatiche e a pedale meccanico | Pneumatic double eyeleting with mechanical pedal

	RIVOM05 RIVOP05A	Occhiellatrici doppie pneumatiche e a pedale meccanico Pneumatic double eyeleting with mechanical pedal	203

Occhiellatrici con tavolo pneumatiche e a pedale meccanico | Pneumatic eyeleting with table and mechanical pedal

	RIVOM07 RIVOP07	Occhiellatrici con tavolo pneumatiche e a pedale meccanico Pneumatic eyeleting with table and mechanical pedal	203

Indice macchine per occhielli e ribattini
Tools for eyelets and rivets index

Macchine per occhielli e ribattini | Tools for eyelets and rivets

Occhiellatrice a mano | Manual eyeleting

RIVOM09 Occhiellatrice a mano
Manual eyeleting 204

Occhiellatrice portatile a leva | Portable lever eyeleting

RIVOM12 Occhiellatrice portatile a leva
Portable lever eyeleting 204

Ribaditrice a movimento orbitale | Orbital riveting machine

RIV3450P Ribaditrice a movimento orbitale
Orbital riveting machine 205

Ribattitore pneumatico a pistola | Pneumatic riveting gun

MC121 Ribattitore pneumatico a pistola
Pneumatic riveting gun 206

Torchietti manuali per occhielli OU

Small hand presses for OU eyelets

S2

H mm	H_1 mm	P mm	Kg	Codice Item code
44	18	85	2.45	**0289300**

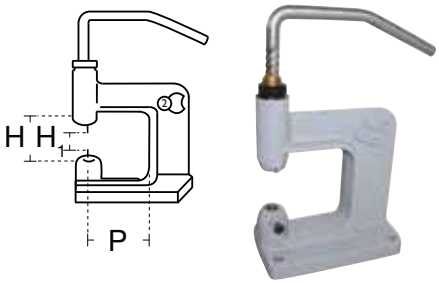

S3

H mm	H_1 mm	P mm	Kg	Codice Item code
44	18	95	3.19	**0289400**

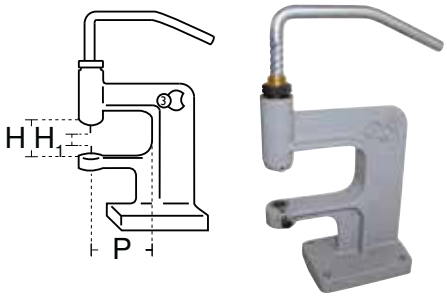

S4

H mm	H_1 mm	P mm	Kg	Codice Item code
44	18	130	4.26	**0289500**

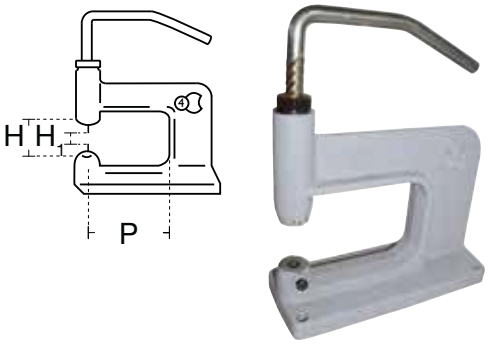

S5

H mm	H_1 mm	P mm	Kg	Codice Item code
44	34	130	5.77	**0289600**

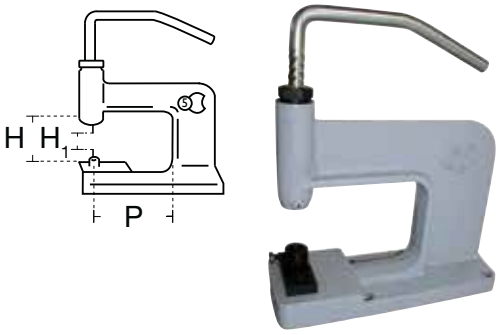

Pinza combinata a fustelle per occhielli OU

Combination plier with socket punches for OU eyelets

Tipo Model	Codice Item code
-	**2781900**

Tipo a revolver con tre matrici e tre fustelle. Lunghezza 225 mm

Turret model with socket punches for eyelets. Length 225 mm.

Caratteristiche tecniche

La pinza è adatta per forare, utilizzando le tre fustelle (Ø 4 mm; Ø 4.5 mm; Ø 5.0 mm, rispettivamente per OU Ø 4.5 mm; Ø 5.0 mm, Ø 5.5 mm) e per applicare occhielli con l'impiego delle apposite matrici. Il disco è posizionato sulla ganascia inferiore ed è munito di due fori e di una parte piana che ruota a 360° secondo la necessità di operazione (foratura o serraggio degli occhielli).

Technical features

This plier is fitted to punch, using the 3 socket punches (Ø 4 mm; Ø 4.5 mm; Ø 5 mm, for OU Ø 4.5 mm; Ø 5 mm; Ø 5.5 mm) and to set eyelets, using the relevant dies. A disc is positioned on the lower jaw. It has two holes in it and a smooth 360° rotating part which can be moved according to the use (punching or eyelet setting).

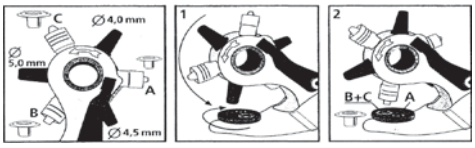

*** Punzoni completi per OU inferiori e superiori.**

* Lower and upper complete punches for OU.

Kit punzone Punch kit	Tipo Model	Codice Item code
	OU15	**0286900**
	OU20	**0287100**
	OU22	**0287300**
	OU25	**0287500**
	OU30	**0287700**
	OU35	**0287900**
	OU40	**0288100**
	OU45	**0288300**
	OU50	**0288500**
	OU55	**0288700**
	OU58	**0288900**
	OU60	**0289100**

***** Da inserire sui torchietti a seconda del tipo di occhiello OU che si utilizza.

* It must be assembled on the press according to the OU eyelet to be used.

Occhiellatrici meccaniche a pedale

Mechanical eyeleting with pedal

RIVOM06

31502

Peso con tavolo (kg) Weight bench included (kg)	Tipo Model	Codice Item code
26	RIVOM06	**3248400**
27	RIVOM08	**2319700**

Caratteristiche tecniche RIVOM06

	Technical features
Altezza | Height	1400 mm
Altezza lavoro | Height of the workbench	960 mm
Larghezza tavola | Table width	520 mm
Profondità lavoro | Work depth	125 mm

RIVOM08
Questa macchina è come la RIVOM06 a pedale meccanico con in più un piano d'appoggio 20x30 cm **con squadretta di riferimento per posizionare i pezzi non forati**.
This machine is like the RIVOM06 with mechanical pedal with an extra shelf of 20x30 cm with reference square to move the pieces not pierced yet.

Supporto in ghisa meccanica. Pedale in ghisa sferoidale. Telaio tavolo in acciaio tubolare 25x25 mm con tavola in lamiera 520x380 mm. Distanza regolabile tra i ribaditori. Caricatore automatico. **La macchina applica qualsiasi tipo di occhiello di piccole e medie dimensioni per la quale viene attrezzata.**
Cast iron support. Spheroidal iron pedal. Frame of 25x25 mm tubular steel bench with table plate 520x380 mm. Adjustable distance between riveting. Autoloader. **The machine applies to any kind of eyelet of small and medium size.**

Occhiellatrice pneumatica a pedale

Pneumatic eyeleting with pedal

RIVOP10

31502

Peso con tavolo (kg) Weight bench included (kg)	Tipo Model	Codice Item code
28	RIVOP10	**2319800**

Caratteristiche tecniche

	Technical features
Altezza | Height	1500 mm
Altezza lavoro | Height of the workbench	850 mm
Profondità di lavoro | Work depth	125 mm
Consumo aria a 6 bar (60 colpi al min) | Air consumption 6 bar (60 strokes/min)	50 L/min

Supporti macchina in ghisa meccanica. Telaio tavolo in acciaio tubolare 25x25. Tavola in lamiera verniciata 380x530x3. **Occhiellatrice adatta a normale pressione di esercizio (6 atm) per l'applicazione di occhielli di piccole dimensioni.** Può essere attrezzata con piano d'appoggio e squadretta di riferimento. Protezione fissa in lamiera e policarbonato. Pressione di utilizzo minimo 6 bar. Distanza regolabile tra punzone superiore ed inferiore.
Cast iron supports machine. Tubular steel bench 25x25. Painted table 380x530x3. **Eyeleting suited to normal operating pressure (6 atm) for the application of small eyelets.** It can be equipped with shelf and reference square. Fixed protection in sheet metal and polycarbonate. Operating pressure minimum 6 bar. Adjustable distance between the upper and lower punch.

Per tutte le occhiellatrici dotate di caricatore chiedere in fase di ordine/offerta il tipo di occhiello che si deve applicare specificando il diametro e la lunghezza.
For all eyelets equipped with a loader, ask when ordering/offering the type of eyelet to be applied specifying the diameter and length.

Occhiellatrici doppie pneumatiche e a pedale meccanico

Pneumatic double eyeleting with mechanical pedal

RIVOP05A

31502

Peso con tavolo (kg) Weight bench included (kg)	Interasse wheelbase	Tipo Model	Codice Item code
38	min. 40 - max 180	RIVOM05	**4526800**
60	min. 40 - max 180	RIVOP05A	**2343500**

Caratteristiche tecniche RIVOP05

	Technical features
Altezza | Height	1400 mm
Altezza piano lavoro | Height of the workbench	950 mm
Profondità lavoro | Work depth	125 mm

RIVOM05
Tipo a pedale meccanico.
Type with mechanical pedal.

Supporti macchina in ghisa meccanica. Telaio tavolo in acciaio tubolare 25x25. Tavola in lamiera verniciata 380x530x5. Protezione fissa in lamiera e policarbonato con dispositivo antinfortunistico. Pressione di utilizzo minimo 6 bar. **Occhiellatrici adatte per qualsiasi lavorazione dove sia richiesta l'applicazione contemporanea di due occhielli.**
Supports machine of cast iron. Frame tubular steel bench 25x25. Painted table 380x530x5. Fixed protection made of sheet metal and polycarbonate with safety device. Operating pressure minimum 6 bar. **Eyeleting suitable for any process that require the simultaneous application of two eyelets.**

ACCESSORIO
Squadretta di battuta regolabile 105 x 145 H 5
Adjustable stop bracket 105 x 145 H 5
Cod. 5890900

Occhiellatrici con tavolo pneumatiche e a pedale meccanico

Pneumatic eyeleting with table and mechanical pedal

RIVOP07

31502

Peso con tavolo (kg) Weight bench included (kg)	Tipo Model	Codice Item code
24	RIVOM07	**2705900**
22	RIVOP07	**3259700**

Caratteristiche tecniche RIVOP07

	Technical features
Altezza con bancale | Total height	1400 mm
Altezza lavoro | Height of the workbench	960 mm
Larghezza tavola | Table width	520 mm
Profondità di lavoro | Work depth	125 mm

RIVOM07
Tipo a pedale meccanico in ghisa sferoidale. Attacchi unificati per essere attrezzata con i vari punzoni commerciali, consentendo fustellatura, marcatura, rivettatura e occhiellatura.
Type with mechanical pedal of spheroidal iron.
Connectors unified to be equipped with various trade punches, allowing cutting, marking, riveting and eyeleting.

Caricamento occhiello manuale. Supporto in ghisa meccanica. Ampio spazio fra albero e piastrina ricambi. Dispositivo antinfortunistico. **Macchina applicatrice costruita per sostituire il torchietto manuale.**
Manual eyelet loading. Support in cast iron. Large space between the shaft and the plate parts. Safety device. **An application machine designed to replace the manual hand press.**

Per tutte le occhiellatrici dotate di caricatore chiedere in fase di ordine/offerta il tipo di occhiello che si deve applicare specificando il diametro e la lunghezza.
For all eyelets equipped with a loader, ask when ordering/offering the type of eyelet to be applied specifying the diameter and length.

Occhiellatrice a mano
Manual eyeleting

RIVOM09
31502

Peso (kg) / Weight (kg)	Tipo / Model	Codice / Item code
12	RIVOM09	**4527000**

Caratteristiche tecniche
Technical features

Altezza | Height	500 mm
Base | Base dimensions	240 x 300 mm
Profondità lavoro | Work depth	125 mm

Distanza regolabile tra i punzoni.
Supporto in ghisa meccanica.
Tavola d'appoggio in lamiera verniciata.
Macchina con caricatore, adatta per l'applicazione di occhielli di piccole dimensioni.
Adjustable distance between the punches.
Support made of cast iron. Base in painted sheet metal.
Machine features charger, it is suitable for the application of small eyelets.

Occhiellatrice portatile a leva
Portable lever eyeleting

RIVOM12
31502

Peso (kg) / Weight (kg)	Tipo / Model	Codice / Item code
9	RIVOM12	**2484500**

Caratteristiche tecniche
Technical features

Altezza | Height	350 mm
Larghezza | Base width	210 mm
Profondità di lavoro | Work depth	95 mm

Occhiellatrice manuale da tavolo adatta per l'applicazione di occhielli di piccole dimensioni. (max foro 4 mm)
Indicata per l'utilizzo in uffici comunali, per sigillare tessere o buste.
Caricamento automatico.
Manual table eyeleting suitable for the application of small eyelets. (max hole 4 mm)
Designed for use in municipal offices, to seal cards or envelopes.
Automatic loading.

Per tutte le occhiellatrici dotate di caricatore chiedere in fase di ordine/offerta il tipo di occhiello che si deve applicare specificando il diametro e la lunghezza.
For all eyelets equipped with a loader, ask when ordering/offering the type of eyelet to be applied specifying the diameter and length.

Ribaditrice a movimento orbitale
Orbital riveting machine

RIV3450P
43114

Tipo Model	Codice Item code
RIV3450P	**4485500**

Indicata per ribattini pieni da Ø 2.0 a Ø 6.0, e ribattini semiforati o forati da Ø 3.0 a Ø 8.0.
For solid rivets from ø 2.0 to 6.0, and for semi-tubular and tubular rivets from ø 3.0 to 8.0.

RIV3450P è una ribaditrice elettro pneumatica da banco, per lavorazioni industriali o artigianali. Utilizzata per lavorare su metalli e resine dure e non per fibre di legno e materie plastiche.
RIV3450P is an electro pneumatic bench tool for rivets, for industry and professional applications. Ideal to be used on metal and hard resins and not on wood fibres and plastics.

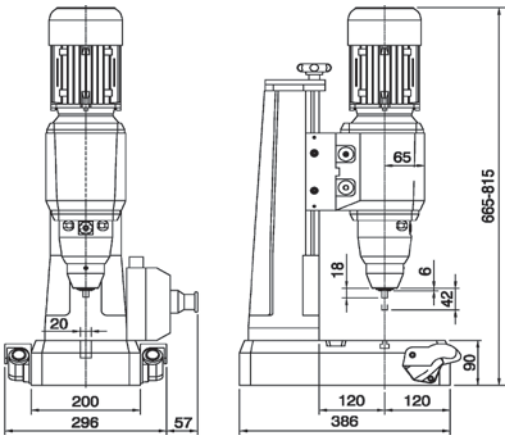

RIV3450P viene fornita senza punzone, matrice e portamatrice.
RIV3450P comes without punch, die and dieholder.

Accessori a richiesta
Optional

Descrizione Description	Codice Item code
Coppia punzoni per ribattini pieni Ø 2.0-4.0 Couple of punches for solid rivets Ø 2.0-4.0	**4485600**
Coppia punzoni per ribattini pieni Ø 5.0-6.0 Couple of punches for solid rivets Ø 5.0-6.0	**4485700**
* Matrice + portamatrice per ribattini pieni Die + dieholder for solid rivets	**5135200**
Coppia punzoni per ribattini semiforati Ø 4.0 Couple of punches for semi tubolar rivets Ø 4.0	**5161400**
Coppia punzoni per ribattini semiforati Ø 5.0 Couple of punches for semi tubolar rivets Ø 5.0	**5161600**
Coppia punzoni per ribattini semiforati Ø 6.0 Couple of punches for semi tubolar rivets Ø 6.0	**5161700**
* Matrice + portamatrice per ribattini semiforati * Die + dieholder for semi tubolar rivets	**5161300**

* Matrice da modificare a richiesta in base alle dimensioni e forma della testa del ribattino.
* Die to be modified according to size and shape of the rivet head.

Esempi di ribaditura
Processing examples

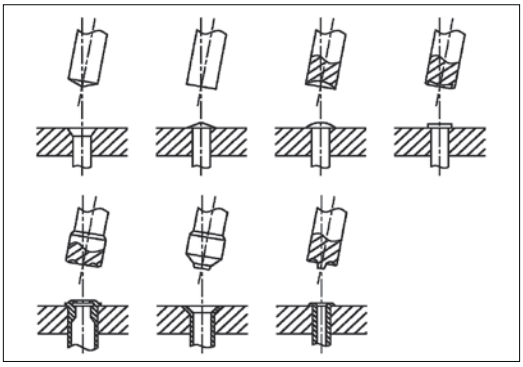

Dati tecnici e caratteristiche
Technical data and features

Capacità ribaditura pieno acciaio R=40 kg/mm² Riveting capacity solid steel R=40 kg/mm²	Ø 2.0-6.0 mm
Capacità ribaditura semif. acciaio R=40 kg/mm² Riveting capacity semi tubular steel R=40 kg/mm²	Ø 2.0-8.0 mm
Capacità ribaditura pieno inox R=40 kg/mm² Riveting capacity solid s/steel R=40 kg/mm²	Ø 2.0-4.0 mm
Capacità ribaditura semif. inox R=40 kg/mm² Riveting capacity semi tubular s/steel R=40 kg/mm²	Ø 2.0-5.0 mm
Corsa a regolazione micrometrica Micrometric control stroke	0-30 mm
Luce minima e massima Port min and max	35-185 mm
Piano di lavoro Work table	220x185 mm
Scanalatura a "T" "T" slot	8 x 16 mm
Foro base per matrice Locating hole	20 mm
Diametro portautensili Tool holder diameter	10 mm
Interasse Distance between centers	120 mm
Lunghezza punzone Punch length	39 mm
Tensione elettrica Electrical voltage	380V/50Hz
Pressione di linea Line pressure	3.0-6.0 bar
Pressione di lavoro Working pressure	2.5-6.0 bar
Peso totale Total weight	71 kg

Ribattitore pneumatico a pistola
Pneumatic riveting gun

ET-F15
43114

Tipo Model	Codice Item code
ET-F15	**0589200**

Indicato per ribattini semiforati e pieni fino al Ø 6.0 e per l'esecuzione di lavori di scalpellatura.
Ideal for solid and semitubular rivets up to Ø 6.0 and for chiselling works.

Accessori a richiesta
Optional

Punzone a testa tonda
Done head punch

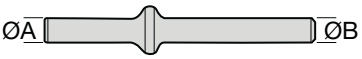

Tipo Model	Ø A mm	Ø B mm	Descrizione Description	Codice Item code
AV1-22S-16	10.2	13.0	Punzone testa Ø 13 Punch Ø 13 head	**0589700**
AV1-22S-20	10.2	16.0	Punzone testa Ø 16 Punch Ø 16 head	**0589800**
AV1-22S-24	10.2	19.0	Punzone testa Ø 19 Punch Ø 19 head	**3579000**

Punzone a testa piatta
Flat head punch

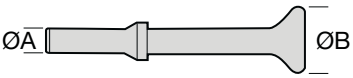

Tipo Model	Ø A mm	Ø B mm	Descrizione Description	Codice Item code
AV1-126D	10.2	25.0	Punzone testa piatta Ø 25 Punch Ø 25 flat head	**0589500**

Punzone a testa scalpello
Chisel head punch

Tipo Model	Ø A mm	L mm	Descrizione Description	Codice Item code
ET-10-66R	10.2	132.0	Scalpello Chisel	**0589600**

Punzone a testa punta
Tip head punch

Tipo Model	Ø A mm	L mm	Descrizione Description	Codice Item code
ET-10-70R	10.2	132.0	Punzone a punta Tip punch	**0589900**

Molla
Spring

Tipo Model	Descrizione Description	Codice Item code
ET-F15-Aw	Molla di ricambio Spare spring	**0589400**

ET-F15 viene fornita senza punzoni (da ordinare a parte).
ET-F15 is provided without punches (to be ordered separately).

Dati tecnici e caratteristiche
Technical data and features

Numero di colpi al minuto Strokes per minute	3000
Impugnatura utensili tonda Round tool handle	10.2 mm
Collegamento aria Air connector	G 1/4" femmina
Pressione di lavoro Working pressure	6.2 bar
Consumo aria Air consumption	300 nl/1'
Peso Weight	1.6 kg
Lunghezza totale Total length	170 mm
Vibrazioni Vibrations	5.5 m/s²
Rumorosità Noise level	99 dB (A)

Ribattitore con punzone montato.
Riveting gun with punch.

Il punzone per ribattini semiforati e pieni deve essere sagomato in punta, in base al diametro del ribattino.
The punch for solid and semi-tubular rivets must have the tip shaped, according to the diameter of the rivet.