sezione A 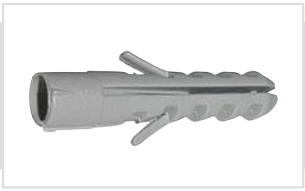 tasselli

sezione B

siliconi, schiume e prodotti chimici

sezione C viteria

sezione D rivetti e ribattini

sezione E inseritori e punte

sezione F utensili e attrezzature da lavoro

sezione G componenti e accessori

condizioni di vendita

# RIVETTI A STRAPPO

## IN ALLUMINIO

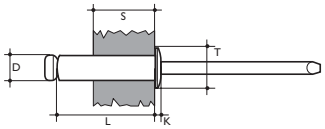


## 001 00

### AFT

**Rivetto in alluminio a testa tonda - Chiodo in ferro**

**D** 3.0 mm
**T** 6.5 mm
**K** 0.80 mm

**Resistenza al taglio** 71 kg - 700 N
**Resistenza trazione** 97 kg - 950 N

| D | Lungh. | Spess. serr. | Conf. | Codice | € |
|---|---|---|---|---|---|
| 3.0 | 5 | 0.5÷2.0 | 1000 | **00006** | |
| 3.0 | 6 | 1.0÷3.0 | 1000 | **00007** | |
| 3.0 | 7 | 2.0÷4.0 | 1000 | **00008** | |
| 3.0 | 8 | 3.0÷5.0 | 1000 | **12299** | |
| 3.0 | 9 | 4.0÷6.0 | 1000 | **00009** | |
| 3.0 | 10 | 5.0÷7.0 | 1000 | **00010** | |
| 3.0 | 11 | 6.0÷8.0 | 1000 | **00011** | |
| 3.0 | 12 | 7.0÷9.0 | 1000 | **00012** | |
| 3.0 | 14 | 9.0÷11.0 | 1000 | **00013** | |
| 3.0 | 16 | 11.0÷13.0 | 1000 | **00014** | |
| 3.0 | 18 | 13.0÷15.0 | 1000 | **00015** | |

**D** 3.2 mm
**T** 6.5 mm
**K** 0.80 mm

**Resistenza al taglio** 82 kg - 800 N
**Resistenza trazione** 102 kg - 1000 N

| D | Lungh. | Spess. serr. | Conf. | Codice | € |
|---|---|---|---|---|---|
| 3.2 | 5 | 0.5÷2.0 | 1000 | **00016** | |
| 3.2 | 6 | 1.0÷3.0 | 1000 | **00017** | |
| 3.2 | 7 | 2.0÷4.0 | 1000 | **00018** | |
| 3.2 | 9 | 4.0÷6.0 | 1000 | **00019** | |
| 3.2 | 11 | 6.0÷8.0 | 1000 | **00020** | |
| 3.2 | 12 | 7.0÷9.0 | 1000 | **00021** | |
| 3.2 | 14 | 9.0÷11.0 | 1000 | **00022** | |
| 3.2 | 16 | 11.0÷13.0 | 1000 | **00023** | |
| 3.2 | 18 | 13.0÷15.0 | 1000 | **00024** | |

**D** 3.4 mm
**T** 7.0 mm
**K** 0.90 mm

**Resistenza al taglio** 112 kg - 1100 N
**Resistenza trazione** 143 kg - 1400 N

| D | Lungh. | Spess. serr. | Conf. | Codice | € |
|---|---|---|---|---|---|
| 3.4 | 7 | 1.5÷3.5 | 1000 | **00025** | |
| 3.4 | 9 | 3.5÷5.5 | 1000 | **00026** | |
| 3.4 | 11 | 5.5÷7.5 | 1000 | **00027** | |
| 3.4 | 12 | 6.5÷8.5 | 1000 | **00028** | |
| 3.4 | 14 | 8.5÷10.5 | 1000 | **00029** | |
| 3.4 | 16 | 10.5÷12.5 | 1000 | **00030** | |
| 3.4 | 18 | 12.5÷14.5 | 1000 | **00031** | |

**D** 4.0 mm
**T** 8.0 mm
**K** 1.00 mm

**Resistenza al taglio** 122 kg - 1200 N
**Resistenza trazione** 173 kg - 1700 N

| D | Lungh. | Spess. serr. | Conf. | Codice | € |
|---|---|---|---|---|---|
| 4.0 | 5 | 0.5÷1.5 | 1000 | **00032** | |
| 4.0 | 6 | 0.5÷2.0 | 1000 | **00033** | |
| 4.0 | 7 | 1.0÷3.0 | 1000 | **00034** | |
| 4.0 | 8 | 2.0÷4.0 | 1000 | **00035** | |
| 4.0 | 9 | 3.0÷5.0 | 1000 | **00036** | |
| 4.0 | 10 | 4.0÷6.0 | 1000 | **00037** | |
| 4.0 | 11 | 5.0÷7.0 | 1000 | **00038** | |
| 4.0 | 12 | 6.0÷8.0 | 1000 | **00039** | |
| 4.0 | 14 | 8.0÷10.0 | 1000 | **00041** | |
| 4.0 | 16 | 10.0÷12.0 | 1000 | **00043** | |
| 4.0 | 18 | 12.0÷14.0 | 1000 | **00044** | |

**D** 4.8 mm
**T** 9.5 mm
**K** 1.10 mm

**Resistenza al taglio** 184 kg - 1800 N
**Resistenza trazione** 214 kg - 2100 N

| D | Lungh. | Spess. serr. | Conf. | Codice | € |
|---|---|---|---|---|---|
| 4.8 | 6 | 0.5÷1.5 | 1000 | **00051** | |
| 4.8 | 7 | 0.5÷2.0 | 1000 | **00052** | |
| 4.8 | 8 | 1.0÷3.0 | 1000 | **00053** | |
| 4.8 | 9 | 2.0÷4.0 | 1000 | **00054** | |
| 4.8 | 10 | 3.0÷5.0 | 1000 | **00055** | |
| 4.8 | 11 | 4.0÷6.0 | 1000 | **00056** | |
| 4.8 | 12 | 5.0÷7.0 | 1000 | **00057** | |
| 4.8 | 14 | 7.0÷9.0 | 1000 | **00058** | |
| 4.8 | 16 | 9.0÷11.0 | 1000 | **00059** | |
| 4.8 | 18 | 11.0÷13.0 | 1000 | **00060** | |

*Disponibili a magazzino altri diametri e lunghezze.*

# RIVETTI A STRAPPO BLISTER

## IN ALLUMINIO

## 001 90

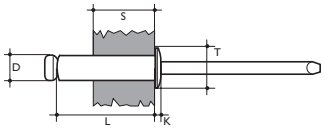


### AFT

**Rivetto in alluminio a testa tonda - Chiodo in ferro**

**D** 3.2 mm
**T** 6.5 mm
**K** 0.80 mm

**Resistenza al taglio** 82 kg - 800 N
**Resistenza trazione** 102 kg - 1000 N

| D | Lungh. | Spess. serr. | Blister | Conf. | Codice | € |
|---|---|---|---|---|---|---|
| 3.2 | 8 | 3.0÷5.0 | 100 | 25 | **25280** | |
| 3.2 | 10 | 5.0÷7.0 | 100 | 25 | **25279** | |
| 3.2 | 12 | 7.0÷9.0 | 100 | 25 | **15351** | |

**D** 4.0 mm
**T** 8.0 mm
**K** 1.00 mm

**Resistenza al taglio** 122 kg - 1200 N
**Resistenza trazione** 173 kg - 1700 N

| D | Lungh. | Spess. serr. | Blister | Conf. | Codice | € |
|---|---|---|---|---|---|---|
| 4.0 | 8 | 2.0÷4.0 | 100 | 20 | **25281** | |
| 4.0 | 10 | 4.0÷6.0 | 100 | 20 | **04710** | |
| 4.0 | 12 | 6.0÷8.0 | 100 | 20 | **12079** | |
| 4.0 | 14 | 8.0÷10.0 | 100 | 20 | **12080** | |
| 4.0 | 16 | 10.0÷12.0 | 100 | 20 | **12081** | |

**D** 3.4 mm
**T** 7.0 mm
**K** 0.90 mm

**Resistenza al taglio** 112 kg - 1100 N
**Resistenza trazione** 143 kg - 1400 N

| D | Lungh. | Spess. serr. | Blister | Conf. | Codice | € |
|---|---|---|---|---|---|---|
| 3.4 | 7 | 1.5÷3.5 | 100 | 25 | **12073** | |
| 3.4 | 9 | 3.5÷5.5 | 100 | 25 | **12074** | |

**D** 4.8 mm
**T** 9.5 mm
**K** 1.10 mm

**Resistenza al taglio** 184 kg - 1800 N
**Resistenza trazione** 214 kg - 2100 N

| D | Lungh. | Spess. serr. | Blister | Conf. | Codice | € |
|---|---|---|---|---|---|---|
| 4.8 | 10 | 3.0÷5.0 | 100 | 20 | **10573** | |
| 4.8 | 12 | 5.0÷7.0 | 100 | 20 | **12085** | |
| 4.8 | 14 | 7.0÷9.0 | 100 | 20 | **12086** | |

*Disponibili a richiesta*
*altri diametri e lunghezze.*

# RIVETTI A STRAPPO

## IN ALLUMINIO COLORATI

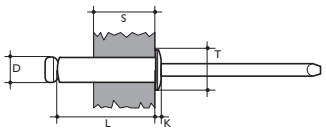


## 002 00

### AFTC

**Rivetto in alluminio a testa tonda - Chiodo in ferro**

### RAL 9005 - Nero

| D | Lungh. | Spess. serr. | Conf. | Codice | € |
|---|---|---|---|---|---|
| 2.4 | 6 | 1.5÷3.5 | 1000 | **15951** | |
| 3.0 | 7 | 2.0÷4.0 | 1000 | **00192** | |
| 3.0 | 9 | 4.0÷6.0 | 1000 | **00193** | |
| 3.0 | 12 | 7.0÷9.0 | 1000 | **33080** | |
| 3.2 | 6 | 1.0÷3.0 | 1000 | **00194** | |
| 3.2 | 8 | 3.0÷5.0 | 1000 | **00195** | |
| 3.2 | 10 | 6.0÷8.0 | 1000 | **00197** | |
| 3.2 | 12 | 7.0÷9.0 | 1000 | **10322** | |
| 3.2 | 14 | 9.0÷11.0 | 1000 | **31581** | |
| 3.2 | 16 | 11.0÷13.0 | 1000 | **33506** | |
| 3.2 | 18 | 13.0÷15.0 | 500 | **00199** | |
| 3.4 | 7 | 1.5÷3.5 | 1000 | **00200** | |
| 3.4 | 11 | 5.5÷7.5 | 1000 | **00201** | |
| 4.0 | 6 | 0.5÷2.0 | 1000 | **33390** | |
| 4.0 | 8 | 1.0÷3.0 | 1000 | **00203** | |
| 4.0 | 10 | 3.0÷5.0 | 1000 | **35082** | |
| 4.0 | 12 | 6.0÷8.0 | 1000 | **00206** | |
| 4.0 | 14 | 8.0÷10.0 | 1000 | **00207** | |
| 4.0 | 16 | 10.0÷12.0 | 500 | **00208** | |
| 4.0 | 20 | 14.0÷16.0 | 500 | **01915** | |
| 4.0 | 24 | 18.0÷20.0 | 500 | **01911** | |
| 4.8 | 8 | 1.0÷3.0 | 500 | **16875** | |
| 4.8 | 10 | 3.0÷5.0 | 500 | **19180** | |
| 4.8 | 12 | 5.0÷7.0 | 500 | **00210** | |
| 4.8 | 14 | 7.0÷9.0 | 500 | **04204** | |
| 4.8 | 16 | 9.0÷11.0 | 500 | **12567** | |
| 4.8 | 20 | 13.0÷15.0 | 500 | **00213** | |
| 4.8 | 25 | 17.0÷20.0 | 500 | **00214** | |
| 6.0 | 16 | 6.0÷9.0 | 500 | **19106** | |

### RAL 9002 - Bianco Grigio

| D | Lungh. | Spess. serr. | Conf. | Codice | € |
|---|---|---|---|---|---|
| 3.0 | 9 | 4.0÷6.0 | 1000 | **18924** | |
| 3.2 | 7 | 2.0÷4.0 | 1000 | **15658** | |
| 3.2 | 9 | 4.0÷6.0 | 1000 | **25904** | |
| 3.4 | 7 | 1.5÷3.5 | 1000 | **19471** | |
| 3.4 | 9 | 3.5÷5.5 | 1000 | **19472** | |
| 4.0 | 7 | 2.0÷3.0 | 1000 | **10862** | |
| 4.0 | 9 | 3.0÷5.0 | 1000 | **16629** | |
| 4.0 | 12 | 6.0÷8.0 | 1000 | **16630** | |
| 4.0 | 14 | 8.0÷10.0 | 1000 | **18821** | |
| 4.8 | 12 | 5.0÷7.0 | 500 | **19539** | |

### RAL 9010 - Bianco

| D | Lungh. | Spess. serr. | Conf. | Codice | € |
|---|---|---|---|---|---|
| 3.0 | 7 | 2.0÷4.0 | 1000 | **10047** | |
| 3.0 | 12 | 7.0÷9.0 | 1000 | **16476** | |
| 3.2 | 7 | 2.0÷4.0 | 1000 | **01057** | |
| 3.2 | 9 | 4.0÷6.0 | 1000 | **01056** | |
| 3.4 | 7 | 1.5÷3.5 | 1000 | **00247** | |
| 3.4 | 9 | 3.5÷5.5 | 1000 | **25894** | |
| 4.0 | 6 | 0.5÷2.0 | 1000 | **15857** | |
| 4.0 | 8 | 2.0÷3.0 | 1000 | **25895** | |
| 4.0 | 10 | 3.0÷5.0 | 1000 | **16170** | |
| 4.0 | 12 | 6.0÷8.0 | 1000 | **04336** | |
| 4.0 | 14 | 8.0÷10.0 | 1000 | **12201** | |
| 4.8 | 12 | 5.0÷7.0 | 500 | **00249** | |
| 4.8 | 16 | 9.0÷11.0 | 500 | **34806** | |

### RAL 5013 - Blu Cobalto

| D | Lungh. | Spess. serr. | Conf. | Codice | € |
|---|---|---|---|---|---|
| 3.2 | 7 | 2.0÷4.0 | 1000 | **02723** | |
| 4.0 | 9 | 3.0÷5.0 | 1000 | **02724** | |
| 4.8 | 12 | 5.0÷7.0 | 500 | **25899** | |

### RAL 6005 - Verde Muschio

| D | Lungh. | Spess. serr. | Conf. | Codice | € |
|---|---|---|---|---|---|
| 3.2 | 7 | 2.0÷4.0 | 1000 | **25890** | |
| 4.0 | 7 | 1.0÷3.0 | 1000 | **18218** | |
| 4.0 | 9 | 3.0÷5.0 | 1000 | **16503** | |
| 4.0 | 12 | 6.0÷8.0 | 1000 | **00806** | |
| 4.8 | 12 | 5.0÷7.0 | 500 | **00278** | |

### Anodizzato Rame

| D | Lungh. | Spess. serr. | Conf. | Codice | € |
|---|---|---|---|---|---|
| 3.0 | 9 | 4.0÷6.0 | 1000 | **18618** | |
| 3.2 | 7 | 2.0÷4.0 | 1000 | **16479** | |
| 3.2 | 9 | 4.0÷6.0 | 1000 | **18031** | |
| 4.0 | 9 | 3.0÷5.0 | 1000 | **00264** | |
| 4.0 | 12 | 6.0÷8.0 | 1000 | **00265** | |
| 4.8 | 12 | 5.0÷7.0 | 500 | **00467** | |

*Per ulteriori colori, diametri e lunghezze chiedere disponibilità.*
*Siamo in grado di fornire rivetti in alluminio verniciati in tutti i colori in base alla scala di riferimento RAL.*

# RIVETTI A STRAPPO

## IN ALLUMINIO COLORATI

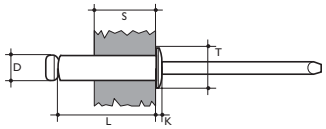


## 002 00

### AFTC
**Rivetto in alluminio a testa tonda - Chiodo in ferro**

### RAL 8017 - Testa di Moro

| D | Lungh. | Spess. serr. | Conf. | Codice | € |
|---|---|---|---|---|---|
| 3.0 | 7 | 2.0÷4.0 | 1000 | **00266** | |
| 3.0 | 9 | 4.0÷6.0 | 1000 | **00267** | |
| 3.2 | 7 | 2.0÷4.0 | 1000 | **11033** | |
| 3.2 | 9 | 4.0÷6.0 | 1000 | **10384** | |
| 3.4 | 7 | 1.5÷3.5 | 1000 | **00268** | |
| 3.4 | 9 | 3.5÷5.5 | 1000 | **00269** | |
| 4.0 | 7 | 1.0÷3.0 | 1000 | **00270** | |
| 4.0 | 9 | 3.0÷5.0 | 1000 | **00271** | |
| 4.0 | 12 | 6.0÷8.0 | 1000 | **00272** | |
| 4.0 | 14 | 8.0÷10.0 | 1000 | **15239** | |
| 4.0 | 18 | 12.0÷14.0 | 500 | **03510** | |
| 4.8 | 12 | 5.0÷7.0 | 500 | **00273** | |

### RAL 7012 - Grigio Basalto

| D | Lungh. | Spess. serr. | Conf. | Codice | € |
|---|---|---|---|---|---|
| 3.2 | 9 | 4.0÷6.0 | 1000 | **25883** | |
| 4.0 | 9 | 3.0÷5.0 | 1000 | **25886** | |
| 4.0 | 12 | 6.0÷8.0 | 1000 | **00282** | |
| 4.8 | 12 | 5.0÷7.0 | 500 | **00283** | |

### RAL 9006 - Bianco silver - Chiodo in inox

| D | Lungh. | Spess. serr. | Conf. | Codice | € |
|---|---|---|---|---|---|
| 4.0 | 9 | 3.0÷5.0 | 1000 | **31124** | |
| 4.0 | 12 | 6.0÷8.0 | 1000 | **31125** | |

### RAL 3009 - Rosso Siena

| D | Lungh. | Spess. serr. | Conf. | Codice | € |
|---|---|---|---|---|---|
| 3.2 | 7 | 2.0÷4.0 | 1000 | **10557** | |
| 3.2 | 9 | 2.0÷4.0 | 1000 | **16681** | |
| 3.4 | 7 | 4.0÷6.0 | 1000 | **16682** | |
| 3.4 | 9 | 1.5÷3.5 | 1000 | **16683** | |
| 4.0 | 7 | 3.5÷5.5 | 1000 | **16684** | |
| 4.0 | 9 | 1.0÷3.0 | 1000 | **11040** | |
| 4.0 | 12 | 3.0÷5.0 | 1000 | **02736** | |
| 4.8 | 9 | 6.0÷8.0 | 1000 | **00276** | |
| 4.8 | 12 | 5.0÷7.0 | 500 | **00277** | |

### **Copririvetti per rivetti standard** testa tonda

| Ø rivetto | d | $d_1$ | k | Colore | Conf. | Codice | € |
|---|---|---|---|---|---|---|---|
| 3.2/4.0/4.8 | 10 | 12 | 5 | Giallo | 500 | **01031** | |
| | | | | Avorio | 500 | **25761** | |
| | | | | Grigio | 500 | **25760** | |
| | | | | Nero | 500 | **01032** | |
| | | | | Bianco | 500 | **01033** | |

### RAL 5010 - Blu Genziana

| D | Lungh. | Spess. serr. | Conf. | Codice | € |
|---|---|---|---|---|---|
| 4.0 | 9 | 3.0÷5.0 | 1000 | **18649** | |
| 4.8 | 12 | 5.0÷7.0 | 500 | **18652** | |

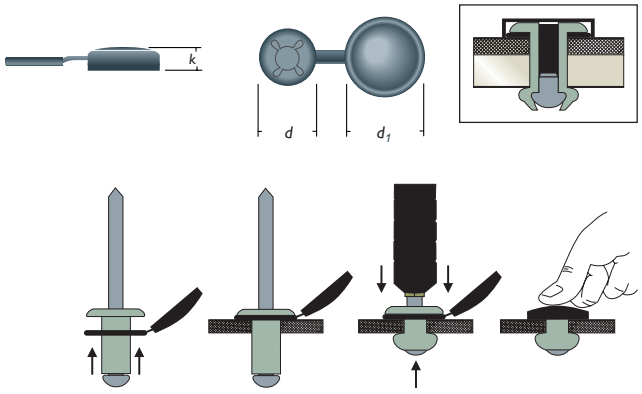


*Per ulteriori colori, diametri e lunghezze chiedere disponibilità.*
*Siamo in grado di fornire rivetti in alluminio verniciati in tutti i colori in base alla scala di riferimento RAL.*

# RIVETTI A STRAPPO

## IN ALLUMINIO

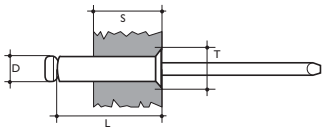


## 001 20

**AFS**

**Rivetto in alluminio a testa svasata - Chiodo in ferro**

**D** 2.4 mm **Resistenza al taglio** 36 kg - 350 N
**T** 4.8 mm **Resistenza trazione** 46 kg - 450 N

| D | Lungh. | Spess. serr. | Conf. | Codice | € |
|---|---|---|---|---|---|
| 2.4 | 6 | 1.5÷3.5 | 1000 | **00150** | |
| 2.4 | 9 | 4.5÷6.5 | 1000 | **00152** | |

**D** 3.0 mm **Resistenza al taglio** 71 kg - 700 N
**T** 6.0 mm **Resistenza trazione** 97 kg - 950 N

| D | Lungh. | Spess. serr. | Conf. | Codice | € |
|---|---|---|---|---|---|
| 3.0 | 7 | 2.0÷4.0 | 1000 | **00153** | |
| 3.0 | 9 | 4.0÷6.0 | 1000 | **00154** | |
| 3.0 | 11 | 6.0÷8.0 | 1000 | **00155** | |

**D** 3.2 mm **Resistenza al taglio** 81 kg - 800 N
**T** 6.0 mm **Resistenza trazione** 102 kg - 1000 N

| D | Lungh. | Spess. serr. | Conf. | Codice | € |
|---|---|---|---|---|---|
| 3.4 | 7 | 2.0÷4.0 | 1000 | **00158** | |
| 3.4 | 8 | 3.0÷5.0 | 1000 | **30476** | |
| 3.4 | 9 | 4.0÷6.0 | 1000 | **00159** | |
| 3.4 | 11 | 6.0÷8.0 | 1000 | **16580** | |
| 3.4 | 12 | 7.0÷9.0 | 1000 | **00160** | |
| 3.4 | 14 | 9.0÷11.0 | 1000 | **25776** | |
| 3.4 | 18 | 13.0÷15.0 | 1000 | **00161** | |

**D** 4.0 mm **Resistenza al taglio** 122 kg - 1200 N
**T** 7.5 mm **Resistenza trazione** 173 kg - 1700 N

| D | Lungh. | Spess. serr. | Conf. | Codice | € |
|---|---|---|---|---|---|
| 4.0 | 7 | 2.0÷3.0 | 1000 | **00162** | |
| 4.0 | 9 | 3.0÷5.0 | 1000 | **00163** | |
| 4.0 | 10 | 5.0÷7.0 | 1000 | **34345** | |
| 4.0 | 12 | 6.0÷8.0 | 1000 | **00164** | |
| 4.0 | 14 | 8.0÷10.0 | 1000 | **00165** | |
| 4.0 | 16 | 10.0÷12.0 | 1000 | **00166** | |
| 4.0 | 18 | 12.0÷14.0 | 1000 | **00167** | |
| 4.0 | 25 | 19.0÷21.0 | 1000 | **00169** | |

**D** 4.8 mm **Resistenza al taglio** 184 kg - 1800 N
**T** 9.0 mm **Resistenza trazione** 245 kg - 2400 N

| D | Lungh. | Spess. serr. | Conf. | Codice | € |
|---|---|---|---|---|---|
| 4.8 | 7 | 0.5÷2.0 | 1000 | **32729** | |
| 4.8 | 9 | 2.0÷4.0 | 1000 | **00171** | |
| 4.8 | 10 | 3.0÷5.0 | 1000 | **00172** | |
| 4.8 | 12 | 5.0÷7.0 | 1000 | **00173** | |
| 4.8 | 14 | 7.0÷9.0 | 1000 | **00174** | |
| 4.8 | 16 | 9.0÷11.0 | 1000 | **00175** | |
| 4.8 | 18 | 11.0÷13.0 | 1000 | **00176** | |
| 4.8 | 20 | 14.0÷16.0 | 1000 | **00177** | |
| 4.8 | 25 | 17.0÷20.0 | 1000 | **00179** | |
| 4.8 | 30 | 23.0÷25.0 | 1000 | **00180** | |
| 4.8 | 35 | 25.0÷30.0 | 1000 | **29857** | |

*Disponibili a magazzino*
*altri diametri e lunghezze.*

# RIVETTI A STRAPPO MULTIRIV

## IN ALLUMINIO

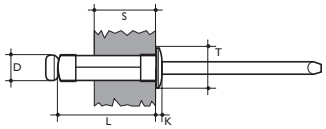


## 025 00

### UAFT
**Rivetto in alluminio a testa tonda**
**Chiodo in ferro**

**D** 3.0 mm
**T** 6.3 mm — **Resistenza al taglio** 71 kg - 700 N
**K** 1.00 mm — **Resistenza trazione** 97 kg - 950 N

| D | Lungh. | Spess. serr. | Conf. | Codice | € |
|---|---|---|---|---|---|
| 3.0 | 8 | 1.0÷5.5 | 1000 | **31306** | |

**D** 3.2 mm
**T** 6.3 mm — **Resistenza al taglio** 75 kg - 740 N
**K** 1.00 mm — **Resistenza trazione** 97 kg - 950 N

| D | Lungh. | Spess. serr. | Conf. | Codice | € |
|---|---|---|---|---|---|
| 3.2 | 8 | 0.8÷4.8 | 1000 | **00926** | |
| 3.2 | 9.5 | 1.2÷6.4 | 1000 | **00927** | |
| 3.2 | 11.1 | 4.0÷7.9 | 1000 | **00928** | |
| 3.2 | 12.7 | 5.5÷9.5 | 1000 | **28853** | |

**D** 4.0 mm
**T** 8.0 mm — **Resistenza al taglio** 122 kg - 1200 N
**K** 1.35 mm — **Resistenza trazione** 173 kg - 1700 N

| D | Lungh. | Spess. serr. | Conf. | Codice | € |
|---|---|---|---|---|---|
| 4.0 | 9.5 | 1.2÷6.4 | 1000 | **00929** | |
| 4.0 | 12.7 | 4.0÷9.5 | 1000 | **00930** | |
| 4.0 | 16.9 | 6.4÷12.7 | 1000 | **00932** | |

**D** 4.8 mm
**T** 9.5 mm — **Resistenza al taglio** 183 kg - 1800 N
**K** 1.50 mm — **Resistenza trazione** 245 kg - 2400 N

| D | Lungh. | Spess. serr. | Conf. | Codice | € |
|---|---|---|---|---|---|
| 4.8 | 10.3 | 1.6÷6.4 | 1000 | **00933** | |
| 4.8 | 15.1 | 4.8÷11.1 | 1000 | **00934** | |
| 4.8 | 16.9 | 6.4÷12.7 | 1000 | **00935** | |
| 4.8 | 24.8 | 12.7÷19.8 | 1000 | **00936** | |

## 025 30

### UAIT
**Rivetto in alluminio a testa tonda**
**Chiodo in acciaio inox AISI 304**

**D** 3.2 mm
**T** 6.3 mm — **Resistenza al taglio** 78 kg - 766 N
**K** 1.00 mm — **Resistenza trazione** 105 kg - 1030 N

| D | Lungh. | Spess. serr. | Conf. | Codice | € |
|---|---|---|---|---|---|
| 3.2 | 6.8 | 0.8÷3.4 | 1000 | **29546** | |
| 3.2 | 8.0 | 0.8÷4.8 | 1000 | **29547** | |
| 3.2 | 9.5 | 1.2÷6.4 | 1000 | **29548** | |
| 3.2 | 11.1 | 4.0÷7.9 | 1000 | **29549** | |

**D** 4.0 mm
**T** 8.0 mm — **Resistenza al taglio** 118 kg - 1158 N
**K** 1.35 mm — **Resistenza trazione** 167 kg - 1640 N

| D | Lungh. | Spess. serr. | Conf. | Codice | € |
|---|---|---|---|---|---|
| 4.0 | 9.5 | 1.2÷6.4 | 1000 | **29550** | |
| 4.0 | 12.7 | 4.0÷9.5 | 1000 | **29551** | |
| 4.0 | 16.9 | 6.4÷12.7 | 1000 | **29544** | |

**D** 4.0 mm
**T** 8.0 mm — **Resistenza al taglio** 153 kg - 1500 N
**K** 1.35 mm — **Resistenza trazione** 229 kg - 2250 N

| D | Lungh. | Spess. serr. | Conf. | Codice | € |
|---|---|---|---|---|---|
| 4.8 | 10.3 | 1.6÷6.4 | 1000 | **29543** | |
| 4.8 | 15.1 | 4.8÷11.1 | 1000 | **29552** | |
| 4.8 | 16.9 | 6.4÷12.7 | 1000 | **29553** | |
| 4.8 | 24.8 | 12.7÷19.8 | 1000 | **29554** | |

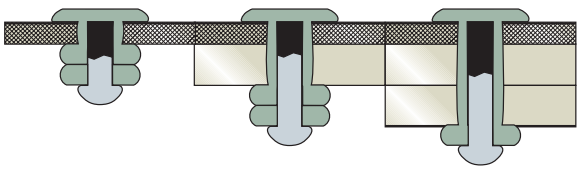

*Disponibili a magazzino*
*altri diametri e lunghezze.*

# RIVETTI A STRAPPO MULTIRIV

## IN ALLUMINIO COLORATI

## 025 30

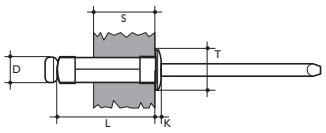


### UAFTC
**Rivetto in alluminio a testa tonda - Chiodo in ferro**

#### RAL 9005 - Nero

| D | Lungh. | Spess. serr. | Conf. | Codice | € |
|---|---|---|---|---|---|
| 4.0 | 12.7 | 4.0÷9.5 | 1000 | **15386** | |
| 4.0 | 16.9 | 6.4÷12.7 | 1000 | **17721** | |
| 4.8 | 10.3 | 1.6÷6.4 | 500 | **17564** | |
| 4.8 | 15.1 | 4.8÷11.1 | 500 | **17565** | |

#### RAL 9010 - Bianco

| D | Lungh. | Spess. serr. | Conf. | Codice | € |
|---|---|---|---|---|---|
| 4.0 | 12,7 | 4.0÷9.5 | 1000 | **01005** | |
| 4.8 | 15,1 | 4.8÷11.0 | 500 | **01007** | |

### UAITC
**Rivetto in alluminio a testa tonda - Chiodo in acciaio inox AISI 304**

#### RAL 7012 - Grigio Basalto

| D | Lungh. | Spess. serr. | Conf. | Codice | € |
|---|---|---|---|---|---|
| 4.0 | 9.5 | 1.2÷6.4 | 1000 | **32786** | |
| 4.0 | 12.7 | 4.0÷9.5 | 1000 | **32787** | |

#### RAL 3009 - Rosso Siena

| D | Lungh. | Spess. serr. | Conf. | Codice | € |
|---|---|---|---|---|---|
| 3.2 | 8 | 0.8÷4.0 | 1000 | **34306** | |
| 4.0 | 9.5 | 1.2÷6.4 | 1000 | **34307** | |
| 4.8 | 10.3 | 1.6÷6.4 | 500 | **34308** | |

#### RAL 8017 - Testa di Moro

| D | Lungh. | Spess. serr. | Conf. | Codice | € |
|---|---|---|---|---|---|
| 3.2 | 8 | 0.8÷4.0 | 1000 | **32788** | |
| 4.0 | 9.5 | 1.2÷6.4 | 1000 | **32789** | |
| 4.8 | 10.3 | 1.6÷6.4 | 500 | **32790** | |

#### RAL 6005 - Verde Muschio

| D | Lungh. | Spess. serr. | Conf. | Codice | € |
|---|---|---|---|---|---|
| 3.2 | 8 | 0.8÷3.4 | 1000 | **34309** | |
| 4.0 | 9.5 | 1.2÷6.4 | 1000 | **34310** | |
| 4.8 | 10.3 | 1.6÷6.4 | 500 | **34311** | |

#### RAL 9002 - Bianco Grigio

| D | Lungh. | Spess. serr. | Conf. | Codice | € |
|---|---|---|---|---|---|
| 3.2 | 8 | 0.8÷4.0 | 1000 | **32816** | |
| 4.0 | 9.5 | 1.2÷6.4 | 1000 | **34304** | |
| 4.8 | 10.3 | 1.6÷6.4 | 500 | **34305** | |

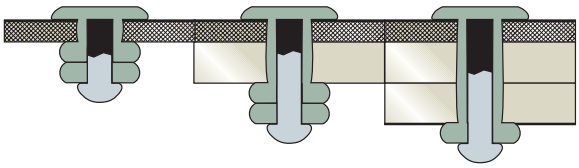

*Per ulteriori colori, diametri e lunghezze chiedere disponibilità.*
*Siamo in grado di fornire rivetti in alluminio verniciati in tutti i colori in base alla scala di riferimento RAL.*

# RIVETTI A STRAPPO

## IN RAME

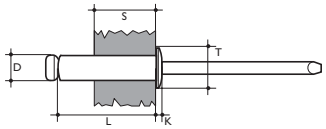


## 005 00

**RFT**

**Rivetto in rame a testa tonda - Chiodo in ferro**

**D** 2.9 mm
**T** 6.5 mm
**K** 0.80 mm

**Resistenza al taglio** 71 kg - 700 N
**Resistenza trazione** 97 kg - 950 N

| D | Lungh. | Spess. serr. | Conf. | Codice | € |
|---|---|---|---|---|---|
| 2.9 | 5 | 1.0÷1.5 | 1000 | **11840** | |
| 2.9 | 6 | 1.5÷2.5 | 1000 | **11841** | |
| 2.9 | 7 | 2.5÷3.5 | 1000 | **11842** | |
| 2.9 | 9 | 3.5÷5.5 | 1000 | **11843** | |
| 2.9 | 11 | 6.5÷7.5 | 1000 | **11844** | |
| 2.9 | 12 | 7.5÷8.5 | 1000 | **11845** | |
| 2.9 | 14 | 8.5÷10.5 | 1000 | **11846** | |
| 2.9 | 16 | 10.5÷12.5 | 1000 | **11847** | |
| 2.9 | 18 | 12.5÷14.5 | 1000 | **11848** | |

**D** 3.2 mm
**T** 6.5 mm
**K** 0.80 mm

**Resistenza al taglio** 82 kg - 800 N
**Resistenza trazione** 102 kg - 1000 N

| D | Lungh. | Spess. serr. | Conf. | Codice | € |
|---|---|---|---|---|---|
| 3.2 | 5 | 1.0÷1.5 | 1000 | **11851** | |
| 3.2 | 6 | 1.5÷2.5 | 1000 | **11852** | |
| 3.2 | 7 | 2.5÷3.5 | 1000 | **11853** | |
| 3.2 | 9 | 4.5÷5.5 | 1000 | **11854** | |
| 3.2 | 11 | 6.5÷7.5 | 1000 | **11855** | |
| 3.2 | 12 | 7.5÷8.5 | 1000 | **11856** | |
| 3.2 | 14 | 8.5÷10.5 | 1000 | **11857** | |
| 3.2 | 16 | 10.5÷12.5 | 1000 | **11858** | |
| 3.2 | 18 | 12.5÷14.5 | 1000 | **11859** | |

**D** 3.4 mm
**T** 7.0 mm
**K** 0.90 mm

**Resistenza al taglio** 102 kg - 1000 N
**Resistenza trazione** 143 kg - 1400 N

| D | Lungh. | Spess. serr. | Conf. | Codice | € |
|---|---|---|---|---|---|
| 3.4 | 5 | 1.0÷1.5 | 1000 | **11862** | |
| 3.4 | 6 | 1.5÷2.5 | 1000 | **11863** | |
| 3.4 | 7 | 2.5÷3.5 | 1000 | **11864** | |
| 3.4 | 9 | 3.5÷5.5 | 1000 | **11866** | |
| 3.4 | 11 | 5.5÷7.5 | 1000 | **11867** | |
| 3.4 | 12 | 7.5÷8.5 | 1000 | **11869** | |
| 3.4 | 14 | 8.5÷10.5 | 1000 | **11870** | |
| 3.4 | 16 | 10.5÷12.5 | 1000 | **11871** | |
| 3.4 | 18 | 12.5÷14.5 | 1000 | **11872** | |

**D** 3.9 mm
**T** 8.0 mm
**K** 1.00 mm

**Resistenza al taglio** 122 kg - 1200 N
**Resistenza trazione** 173 kg - 1700 N

| D | Lungh. | Spess. serr. | Conf. | Codice | € |
|---|---|---|---|---|---|
| 3.9 | 6 | 1.0÷2.0 | 1000 | **11875** | |
| 3.9 | 7 | 2.0÷3.0 | 1000 | **11876** | |
| 3.9 | 9 | 3.0÷5.0 | 1000 | **11877** | |
| 3.9 | 11 | 5.0÷7.0 | 1000 | **11880** | |
| 3.9 | 12 | 7.0÷8.0 | 1000 | **11881** | |
| 3.9 | 14 | 8.0÷10.0 | 1000 | **11884** | |
| 3.9 | 16 | 10.0÷12.0 | 1000 | **11885** | |
| 3.9 | 18 | 12.0÷14.0 | 1000 | **11887** | |

**D** 4.8 mm
**T** 9.5 mm
**K** 1.10 mm

**Resistenza al taglio** 184 kg - 1800 N
**Resistenza trazione** 245 kg - 2400 N

| D | Lungh. | Spess. serr. | Conf. | Codice | € |
|---|---|---|---|---|---|
| 4.8 | 6 | 1.0÷2.0 | 500 | **11891** | |
| 4.8 | 7 | 2.0÷3.0 | 500 | **11892** | |
| 4.8 | 9 | 3.0÷4.0 | 500 | **11893** | |
| 4.8 | 10 | 4.0÷5.0 | 500 | **11894** | |
| 4.8 | 11 | 5.0÷6.0 | 500 | **11895** | |
| 4.8 | 12 | 6.0÷7.0 | 500 | **11896** | |
| 4.8 | 14 | 7.0÷9.0 | 500 | **11898** | |
| 4.8 | 16 | 9.0÷11.0 | 500 | **11899** | |
| 4.8 | 18 | 11.0÷13.0 | 500 | **11900** | |

*Disponiamo a magazzino di ulteriori misure più lunghe e nella versione in rame zincato (RZFT 006).*

# RIVETTI A STRAPPO BLISTER

## IN RAME

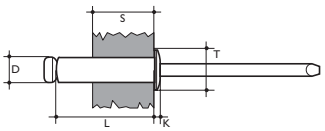


## 005 90

### RFT
### Rivetto in rame a testa tonda - Chiodo in ferro

**D** 2.9 mm
**T** 6.5 mm
**K** 0.80 mm

**Resistenza al taglio** 71 kg - 700 N
**Resistenza trazione** 97 kg - 950 N

| D | Lungh. | Spess. serr. | Blister | Conf. | Codice | € |
|---|---|---|---|---|---|---|
| 2.9 | 7 | 2.5÷3.5 | 100 | 25 | **12093** | |

**D** 3.2 mm
**T** 6.5 mm
**K** 0.80 mm

**Resistenza al taglio** 82 kg - 800 N
**Resistenza trazione** 102 kg - 1000 N

| D | Lungh. | Spess. serr. | Blister | Conf. | Codice | € |
|---|---|---|---|---|---|---|
| 3.2 | 7 | 2.5÷3.5 | 100 | 25 | **12096** | |
| 3.2 | 9 | 4.5÷5.5 | 100 | 25 | **12097** | |
| 3.2 | 12 | 7.5÷8.5 | 100 | 25 | **10968** | |

**D** 3.4 mm
**T** 7.0 mm
**K** 0.90 mm

**Resistenza al taglio** 102 kg - 1000 N
**Resistenza trazione** 143 kg - 1400 N

| D | Lungh. | Spess. serr. | Blister | Conf. | Codice | € |
|---|---|---|---|---|---|---|
| 3.4 | 6 | 1.5÷2.5 | 100 | 25 | **12098** | |
| 3.4 | 7 | 2.5÷3.5 | 100 | 25 | **12099** | |
| 3.4 | 9 | 3.5÷5.5 | 100 | 25 | **12100** | |
| 3.4 | 11 | 5.5÷7.5 | 100 | 25 | **12101** | |
| 3.4 | 12 | 7.5÷8.5 | 100 | 25 | **12102** | |
| 3.4 | 14 | 8.5÷10.5 | 100 | 25 | **16863** | |

**D** 3.9 mm
**T** 8.0 mm
**K** 1.00 mm

**Resistenza al taglio** 122 kg - 1200 N
**Resistenza trazione** 173 kg - 1700 N

| D | Lungh. | Spess. serr. | Blister | Conf. | Codice | € |
|---|---|---|---|---|---|---|
| 3.9 | 7 | 2.0÷3.0 | 100 | 20 | **12104** | |
| 3.9 | 9 | 3.0÷5.0 | 100 | 20 | **12105** | |
| 3.9 | 12 | 7.0÷8.0 | 100 | 20 | **05047** | |
| 3.9 | 14 | 8.0÷10.0 | 100 | 20 | **12106** | |
| 3.9 | 16 | 10.0÷12.0 | 100 | 20 | **00226** | |

**D** 4.8 mm
**T** 9.5 mm
**K** 1.10 mm

**Resistenza al taglio** 184 kg - 1800 N
**Resistenza trazione** 245 kg - 2400 N

| D | Lungh. | Spess. serr. | Blister | Conf. | Codice | € |
|---|---|---|---|---|---|---|
| 4.8 | 12 | 6.0÷7.0 | 100 | 20 | **00363** | |

## 005 91

### RFL
### Rivetto in rame - Chiodo in ferro

**D** 3.9 mm
**T** 12.0 mm
**K** 1.50 mm

**Resistenza al taglio** 122 kg - 1200 N
**Resistenza trazione** 173 kg - 1700 N

| D | Lungh. | Spess. serr. | Blister | Conf. | Codice | € |
|---|---|---|---|---|---|---|
| 3.9 | 9 | 3.0÷5.0 | 100 | 20 | **11078** | |
| 3.9 | 12 | 5.0÷8.0 | 100 | 20 | **12107** | |

*Disponibili a richiesta altri diametri e lunghezze.*

# RIVETTI A STRAPPO

## IN RAME

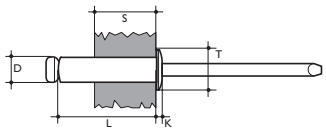


## 007 00

### ROT
**Rivetto in rame a testa tonda**
**Chiodo in ottone**

**D** 3.2 mm
**T** 6.5 mm — **Resistenza al taglio** 82 kg - 800 N
**K** 0.80 mm — **Resistenza trazione** 102 kg - 1000 N

| D | Lungh. | Spess. serr. | Conf. | Codice | € |
|---|---|---|---|---|---|
| 3.2 | 5 | 0.5÷1.5 | 1000 | **11940** | |
| 3.2 | 6 | 1.5÷3.0 | 1000 | **11941** | |
| 3.2 | 7 | 3.0÷4.0 | 1000 | **11942** | |
| 3.2 | 9 | 4.0÷6.0 | 1000 | **11943** | |
| 3.2 | 11 | 6.0÷8.0 | 1000 | **11944** | |
| 3.2 | 12 | 8.0÷9.0 | 1000 | **11945** | |
| 3.2 | 14 | 9.0÷11.0 | 1000 | **11946** | |

## 008 00

### RBT
**Rivetto in rame a testa tonda**
**Chiodo in bronzo**

**D** 3.2 mm
**T** 6.5 mm — **Resistenza al taglio** 82 kg - 800 N
**K** 0.80 mm — **Resistenza trazione** 102 kg - 1000 N

| D | Lungh. | Spess. serr. | Conf. | Codice | € |
|---|---|---|---|---|---|
| 3.2 | 5 | 0.5÷1.5 | 1000 | **11917** | |
| 3.2 | 6 | 1.5÷3.0 | 1000 | **11918** | |
| 3.2 | 7 | 3.0÷4.0 | 1000 | **11919** | |
| 3.2 | 9 | 4.0÷6.0 | 1000 | **11920** | |
| 3.2 | 11 | 6.0÷8.0 | 1000 | **11921** | |
| 3.2 | 12 | 8.0÷9.0 | 1000 | **11922** | |
| 3.2 | 14 | 9.0÷11.0 | 1000 | **11923** | |

**D** 3.4 mm
**T** 7.0 mm — **Resistenza al taglio** 102 kg - 1000 N
**K** 0.90 mm — **Resistenza trazione** 143 kg - 1400 N

| D | Lungh. | Spess. serr. | Conf. | Codice | € |
|---|---|---|---|---|---|
| 3.4 | 5 | 1.0÷1.5 | 1000 | **11947** | |
| 3.4 | 6 | 1.5÷2.5 | 1000 | **11948** | |
| 3.4 | 7 | 2.5÷3.5 | 1000 | **11949** | |
| 3.4 | 9 | 3.5÷5.5 | 1000 | **11950** | |
| 3.4 | 11 | 5.5÷7.5 | 1000 | **11951** | |
| 3.4 | 12 | 7.5÷8.5 | 1000 | **11952** | |
| 3.4 | 14 | 8.5÷10.5 | 1000 | **11953** | |

**D** 3.4 mm
**T** 7.0 mm — **Resistenza al taglio** 102 kg - 1000 N
**K** 0.90 mm — **Resistenza trazione** 143 kg - 1400 N

| D | Lungh. | Spess. serr. | Conf. | Codice | € |
|---|---|---|---|---|---|
| 3.4 | 5 | 1.0÷1.5 | 1000 | **11924** | |
| 3.4 | 6 | 1.5÷2.5 | 1000 | **11925** | |
| 3.4 | 7 | 2.5÷3.5 | 1000 | **11926** | |
| 3.4 | 9 | 3.5÷5.5 | 1000 | **11927** | |
| 3.4 | 11 | 5.5÷7.5 | 1000 | **11928** | |
| 3.4 | 12 | 7.5÷8.5 | 1000 | **11929** | |
| 3.4 | 14 | 8.5÷10.5 | 1000 | **11930** | |

**D** 3.9 mm
**T** 8.0 mm — **Resistenza al taglio** 122 kg - 1200 N
**K** 1.00 mm — **Resistenza trazione** 173 kg - 1700 N

| D | Lungh. | Spess. serr. | Conf. | Codice | € |
|---|---|---|---|---|---|
| 3.9 | 6 | 1.0÷2.0 | 1000 | **11954** | |
| 3.9 | 7 | 2.0÷3.0 | 1000 | **11955** | |
| 3.9 | 9 | 3.0÷5.0 | 1000 | **11956** | |
| 3.9 | 11 | 5.0÷7.0 | 1000 | **11957** | |
| 3.9 | 12 | 7.0÷8.0 | 1000 | **11958** | |
| 3.9 | 14 | 8.0÷10.0 | 1000 | **11960** | |

**D** 3.9 mm
**T** 8.0 mm — **Resistenza al taglio** 122 kg - 1200 N
**K** 1.00 mm — **Resistenza trazione** 173 kg - 1700 N

| D | Lungh. | Spess. serr. | Conf. | Codice | € |
|---|---|---|---|---|---|
| 3.9 | 6 | 1.0÷2.0 | 1000 | **11931** | |
| 3.9 | 7 | 2.0÷3.0 | 1000 | **11932** | |
| 3.9 | 9 | 3.0÷5.0 | 1000 | **11933** | |
| 3.9 | 11 | 5.0÷7.0 | 1000 | **11934** | |
| 3.9 | 12 | 7.0÷8.0 | 1000 | **11935** | |
| 3.9 | 14 | 8.0÷10.0 | 1000 | **11936** | |

# RIVETTI A STRAPPO BLISTER

## IN RAME

## 007 90

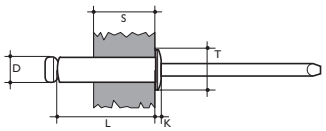


**ROT**

**Rivetto in rame a testa tonda - Chiodo in ottone**

**D** 3.2 mm
**T** 6.5 mm
**K** 0.80 mm

**Resistenza al taglio** 82 kg - 800 N
**Resistenza trazione** 102 kg - 1000 N

| D | Lungh. | Spess. serr. | Blister | Conf. | Codice | € |
|---|---|---|---|---|---|---|
| 3.2 | 6 | 1.5÷3.0 | 100 | 25 | **17167** | |
| 3.2 | 7 | 3.0÷4.0 | 100 | 25 | **11121** | |
| 3.2 | 9 | 4.0÷6.0 | 100 | 25 | **08707** | |

**D** 3.9 mm
**T** 8.0 mm
**K** 1.00 mm

**Resistenza al taglio** 122 kg - 1200 N
**Resistenza trazione** 173 kg - 1700 N

| D | Lungh. | Spess. serr. | Blister | Conf. | Codice | € |
|---|---|---|---|---|---|---|
| 3.9 | 7 | 2.0÷3.0 | 100 | 25 | **12112** | |
| 3.9 | 9 | 3.0÷5.0 | 100 | 25 | **12113** | |
| 3.9 | 12 | 7.0÷8.0 | 100 | 25 | **10504** | |

**D** 3.4 mm
**T** 7.0 mm
**K** 0.90 mm

**Resistenza al taglio** 102 kg - 1000 N
**Resistenza trazione** 143 kg - 1400 N

| D | Lungh. | Spess. serr. | Blister | Conf. | Codice | € |
|---|---|---|---|---|---|---|
| 3.4 | 6 | 1.5÷2.5 | 100 | 25 | **10398** | |
| 3.4 | 7 | 2.5÷3.5 | 100 | 25 | **12109** | |
| 3.4 | 9 | 3.5÷5.5 | 100 | 25 | **12110** | |
| 3.4 | 11 | 5.5÷7.5 | 100 | 25 | **17823** | |
| 3.4 | 12 | 7.5÷8.5 | 100 | 25 | **12111** | |

*Disponibili a richiesta*
*altri diametri e lunghezze.*

# RIVETTI A STRAPPO

## IN ACCIAIO ZINCATO

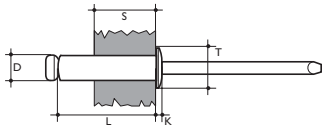


## 014 00

**FFT**

**Rivetto in acciaio zincato a testa tonda - Chiodo acciaio zincato**

**D** 3.0 mm
**T** 6.5 mm — **Resistenza al taglio** 92 kg - 900 N
**K** 0.80 mm — **Resistenza trazione** 122 kg - 1200 N

| D | Lungh. | Spess. serr. | Conf. | Codice | € |
|---|---|---|---|---|---|
| 3.0 | 6 | 1.0÷3.0 | 1000 | **00288** | |
| 3.0 | 8 | 3.0÷5.0 | 1000 | **02057** | |
| 3.0 | 10 | 5.0÷7.0 | 1000 | **00291** | |
| 3.0 | 12 | 7.0÷9.0 | 1000 | **00293** | |
| 3.0 | 14 | 9.0÷11.0 | 1000 | **01046** | |
| 3.0 | 16 | 11.0÷13.0 | 1000 | **18538** | |

**D** 3.2 mm
**T** 6.5 mm — **Resistenza al taglio** 112 kg - 1100 N
**K** 0.80 mm — **Resistenza trazione** 133 kg - 1300 N

| D | Lungh. | Spess. serr. | Conf. | Codice | € |
|---|---|---|---|---|---|
| 3.2 | 6 | 1.0÷3.0 | 1000 | **00294** | |
| 3.2 | 8 | 3.0÷5.0 | 1000 | **00296** | |
| 3.2 | 10 | 5.0÷7.0 | 1000 | **18460** | |
| 3.2 | 12 | 7.0÷9.0 | 1000 | **00299** | |
| 3.2 | 16 | 11.0÷13.0 | 1000 | **18431** | |

**D** 3.4 mm
**T** 7.0 mm — **Resistenza al taglio** 143 kg - 1400 N
**K** 0.90 mm — **Resistenza trazione** 184 kg - 1800 N

| D | Lungh. | Spess. serr. | Conf. | Codice | € |
|---|---|---|---|---|---|
| 3.4 | 6 | 0.5÷2.5 | 1000 | **00300** | |
| 3.4 | 7 | 1.5÷3.5 | 1000 | **00301** | |
| 3.4 | 9 | 3.5÷5.5 | 1000 | **00302** | |
| 3.4 | 11 | 5.5÷7.5 | 1000 | **00303** | |
| 3.4 | 12 | 6.5÷8.5 | 1000 | **04096** | |
| 3.4 | 14 | 8.5÷10.5 | 1000 | **33840** | |

**D** 4.0 mm
**T** 8.0 mm — **Resistenza al taglio** 184 kg - 1800 N
**K** 1.00 mm — **Resistenza trazione** 255 kg - 2500 N

| D | Lungh. | Spess. serr. | Conf. | Codice | € |
|---|---|---|---|---|---|
| 4.0 | 6 | 0.5÷2.0 | 1000 | **00304** | |
| 4.0 | 8 | 2.0÷4.0 | 1000 | **00306** | |
| 4.0 | 10 | 4.0÷6.0 | 1000 | **00309** | |
| 4.0 | 12 | 6.0÷8.0 | 1000 | **00312** | |
| 4.0 | 14 | 8.0÷10.0 | 1000 | **00313** | |
| 4.0 | 16 | 10.0÷12.0 | 500 | **00314** | |
| 4.0 | 18 | 12.0÷14.0 | 500 | **00315** | |
| 4.0 | 20 | 14.0÷16.0 | 500 | **00316** | |

**D** 4.8 mm
**T** 9.5 mm — **Resistenza al taglio** 306 kg - 3000 N
**K** 1.10 mm — **Resistenza trazione** 449 kg - 4400 N

| D | Lungh. | Spess. serr. | Conf. | Codice | € |
|---|---|---|---|---|---|
| 4.8 | 6 | 0.5÷1.5 | 500 | **00317** | |
| 4.8 | 8 | 1.0÷3.0 | 500 | **00319** | |
| 4.8 | 10 | 3.0÷5.0 | 500 | **00322** | |
| 4.8 | 12 | 5.0÷7.0 | 500 | **00324** | |
| 4.8 | 14 | 7.0÷9.0 | 500 | **00325** | |
| 4.8 | 16 | 9.0÷11.0 | 500 | **00326** | |
| 4.8 | 18 | 11.0÷13.0 | 500 | **00327** | |
| 4.8 | 20 | 13.0÷15.0 | 500 | **00328** | |
| 4.8 | 22 | 15.0÷17.0 | 250 | **00329** | |
| 4.8 | 25 | 17.0÷20.0 | 250 | **00330** | |
| 4.8 | 30 | 23.0÷25.0 | 250 | **00332** | |
| 4.8 | 35 | 25.0÷30.0 | 250 | **00333** | |
| 4.8 | 40 | 30.0÷35.0 | 250 | **00334** | |

**D** 6.0 mm
**T** 12.0 mm — **Resistenza al taglio** 388 kg - 3800 N
**K** 1.50 mm — **Resistenza trazione** 551 kg - 5400 N

| D | Lungh. | Spess. serr. | Conf. | Codice | € |
|---|---|---|---|---|---|
| 6.0 | 9 | 1.5÷3.0 | 500 | **00335** | |
| 6.0 | 12 | 4.5÷6.5 | 500 | **00336** | |
| 6.0 | 15 | 7.0÷9.5 | 500 | **00338** | |
| 6.0 | 18 | 9.5÷12.0 | 500 | **00339** | |
| 6.0 | 22 | 11.5÷16.0 | 500 | **00340** | |
| 6.0 | 26 | 17.0÷21.0 | 500 | **32138** | |
| 6.0 | 32 | 22.0÷27.0 | 250 | **00341** | |
| 6.0 | 40 | 27.0÷34.0 | 250 | **00342** | |

*Disponiamo a magazzino*
*di ulteriori misure e Ø a richiesta.*

# RIVETTI A STRAPPO

## IN INOX

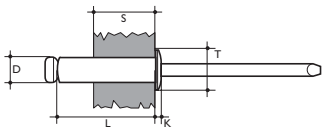


## 010 00

### XIT (Lega inox Cu 90% Ni 10%)
### Rivetto in cupronichel a testa tonda
### Chiodo in acciaio inox AISI 304

**D** 3.2 mm
**T** 6.5 mm — **Resistenza al taglio** 112 kg - 1100 N
**K** 0.80 mm — **Resistenza trazione** 184 kg - 1800 N

| D | Lungh. | Spess. serr. | Conf. | Codice | € |
|---|---|---|---|---|---|
| 3.2 | 6 | 1.0÷1.5 | 1000 | **00380** | |
| 3.2 | 7 | 1.5÷2.5 | 1000 | **12133** | |
| 3.2 | 9 | 2.5÷3.5 | 1000 | **00381** | |
| 3.2 | 11 | 3.5÷4.5 | 1000 | **12136** | |
| 3.2 | 12 | 7.5÷8.5 | 1000 | **11153** | |
| 3.2 | 14 | 4.5÷5.5 | 1000 | **12137** | |
| 3.2 | 16 | 5.5÷6.5 | 1000 | **12138** | |

**D** 3.4 mm
**T** 7.0 mm — **Resistenza al taglio** 153 kg - 1500 N
**K** 0.90 mm — **Resistenza trazione** 235 kg - 2300 N

| D | Lungh. | Spess. serr. | Conf. | Codice | € |
|---|---|---|---|---|---|
| 3.4 | 6 | 1.0÷2.5 | 1000 | **12140** | |
| 3.4 | 7 | 2.5÷3.5 | 1000 | **12141** | |
| 3.4 | 9 | 3.5÷5.5 | 1000 | **12142** | |
| 3.4 | 11 | 5.5÷7.5 | 1000 | **12143** | |

**D** 3.9 mm
**T** 8.0 mm — **Resistenza al taglio** 184 kg - 1800 N
**K** 1.00 mm — **Resistenza trazione** 286 kg - 2800 N

| D | Lungh. | Spess. serr. | Conf. | Codice | € |
|---|---|---|---|---|---|
| 3.9 | 6 | 1.0÷2.0 | 1000 | **12145** | |
| 3.9 | 7 | 2.0÷3.0 | 1000 | **12146** | |
| 3.9 | 9 | 3.0÷5.0 | 1000 | **12147** | |
| 3.9 | 11 | 5.0÷7.0 | 1000 | **12150** | |
| 3.9 | 12 | 7.0÷8.0 | 1000 | **12151** | |
| 3.9 | 14 | 8.0÷10.0 | 1000 | **12154** | |
| 3.9 | 16 | 10.0÷11.0 | 500 | **00383** | |
| 3.9 | 18 | 11.0÷13.0 | 500 | **00384** | |

**D** 4.8 mm
**T** 9.5 mm — **Resistenza al taglio** 286 kg - 2800 N
**K** 1.10 mm — **Resistenza trazione** 459 kg - 4500 N

| D | Lungh. | Spess. serr. | Conf. | Codice | € |
|---|---|---|---|---|---|
| 4.8 | 6 | 0.5÷3.5 | 500 | **00385** | |
| 4.8 | 7 | 3.5÷5.0 | 500 | **12162** | |
| 4.8 | 9 | 5.0÷7.0 | 500 | **00386** | |
| 4.8 | 12 | 7.0÷9.0 | 500 | **00388** | |
| 4.8 | 15 | 9.0÷11.0 | 500 | **00389** | |
| 4.8 | 18 | 11.0÷13.0 | 500 | **00392** | |
| 4.8 | 20 | 13.0÷16.0 | 500 | **12169** | |
| 4.8 | 25 | 15.0÷20.0 | 500 | **12171** | |

## 011 00

### IIT-A2
### Rivetto in acciaio inox a testa tonda
### Chiodo in acciaio inox

**D** 3.0 mm
**T** 6.5 mm — **Resistenza al taglio** 163 kg - 1600 N
**K** 0.80 mm — **Resistenza trazione** 204 kg - 2000 N

| D | Lungh. | Spess. serr. | Conf. | Codice | € |
|---|---|---|---|---|---|
| 3.0 | 6 | 1.0÷3.0 | 1000 | **16687** | |
| 3.0 | 8 | 3.0÷5.0 | 1000 | **15557** | |
| 3.0 | 10 | 5.0÷7.0 | 1000 | **15558** | |
| 3.0 | 12 | 7.0÷9.0 | 1000 | **16686** | |

**D** 3.2 mm
**T** 6.5 mm — **Resistenza al taglio** 184 kg - 1800 N
**K** 0.80 mm — **Resistenza trazione** 235 kg - 2300 N

| D | Lungh. | Spess. serr. | Conf. | Codice | € |
|---|---|---|---|---|---|
| 3.2 | 6.0 | 1.5÷3.0 | 1000 | **00419** | |
| 3.2 | 8.0 | 3.0÷5.0 | 1000 | **00421** | |
| 3.2 | 10.0 | 4.0÷6.0 | 1000 | **00422** | |
| 3.2 | 12.0 | 7.0÷9.5 | 1000 | **00423** | |
| 3.2 | 16.0 | 9.0÷12.0 | 1000 | **19125** | |

**D** 4.0 mm
**T** 8.0 mm — **Resistenza al taglio** 255 kg - 2500 N
**K** 1.00 mm — **Resistenza trazione** 357 kg - 3500 N

| D | Lungh. | Spess. serr. | Conf. | Codice | € |
|---|---|---|---|---|---|
| 4.0 | 7.0 | 1.0÷3.5 | 1000 | **00424** | |
| 4.0 | 8.0 | 3.5÷5.0 | 1000 | **00559** | |
| 4.0 | 10.0 | 5.0÷6.5 | 1000 | **00425** | |
| 4.0 | 12.0 | 6.5÷10.0 | 1000 | **00427** | |
| 4.0 | 16.0 | 10.0÷12.0 | 1000 | **00429** | |
| 4.0 | 20.0 | 12.0÷16.0 | 500 | **10779** | |

**D** 4.8 mm
**T** 9.5 mm — **Resistenza al taglio** 235 kg - 3800 N
**K** 1.10 mm — **Resistenza trazione** 459 kg - 4500 N

| D | Lungh. | Spess. serr. | Conf. | Codice | € |
|---|---|---|---|---|---|
| 4.8 | 8.0 | 0.5÷3.0 | 500 | **00430** | |
| 4.8 | 10.0 | 4.0÷6.0 | 500 | **00432** | |
| 4.8 | 12.0 | 6.0÷8.0 | 500 | **00433** | |
| 4.8 | 14.0 | 8.0÷10.0 | 500 | **00434** | |
| 4.8 | 18.0 | 11.0÷13.0 | 500 | **00436** | |
| 4.8 | 20.0 | 13.0÷15.0 | 500 | **00437** | |
| 4.8 | 25.0 | 18.0÷20.0 | 500 | **16564** | |

# RIVETTI A STRAPPO

## A TENUTA STAGNA

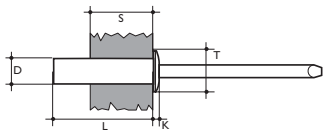


## 015 00

### SAFT
**Rivetto in alluminio a testa tonda**
**Chiodo in ferro**

**D** 3.2 mm
**T** 6.0 mm — **Resistenza al taglio** 102 kg - 1000 N
**K** 1.4 mm — **Resistenza trazione** 122 kg - 1200 N

| D | Lungh. | Spess. serr. | Conf. | Codice | € |
|---|---|---|---|---|---|
| 3.2 | 6.5 | 0.5÷2.0 | 1000 | **00832** | |
| 3.2 | 8.0 | 2.0÷3.5 | 1000 | **00833** | |
| 3.2 | 9.5 | 3.5÷5.0 | 1000 | **00834** | |
| 3.2 | 10.7 | 5.0÷6.5 | 1000 | **00835** | |
| 3.2 | 12.7 | 6.5÷8.0 | 1000 | **00836** | |

## 016 00

### SAIT
**Rivetto in alluminio a testa tonda**
**Chiodo in acciaio inox**

**D** 3.2 mm
**T** 6.0 mm — **Resistenza al taglio** 102 kg - 1000 N
**K** 1.4 mm — **Resistenza trazione** 122 kg -1200 N

| D | Lungh. | Spess. serr. | Conf. | Codice | € |
|---|---|---|---|---|---|
| 3.2 | 6.5 | 0.5÷2.0 | 1000 | **16294** | |
| 3.2 | 8.0 | 2.0÷3.5 | 1000 | **10790** | |
| 3.2 | 9.5 | 3.5÷5.0 | 1000 | **00876** | |
| 3.2 | 11.0 | 5.0÷6.5 | 1000 | **16295** | |
| 3.2 | 12.7 | 6.5÷8.0 | 1000 | **00877** | |

**D** 4.0 mm
**T** 8.0 mm — **Resistenza al taglio** 153 kg - 1500 N
**K** 1.70 mm — **Resistenza trazione** 214 kg - 2100 N

| D | Lungh. | Spess. serr. | Conf. | Codice | € |
|---|---|---|---|---|---|
| 4.0 | 8.0 | 1.0÷3.0 | 1000 | **00837** | |
| 4.0 | 9.5 | 3.0÷5.0 | 1000 | **00838** | |
| 4.0 | 11.0 | 5.0÷6.0 | 1000 | **00839** | |
| 4.0 | 12.7 | 6.0÷8.0 | 1000 | **00840** | |
| 4.0 | 15.0 | 8.0÷11 | 1000 | **25837** | |

**D** 4.0 mm
**T** 8.0 mm — **Resistenza al taglio** 153 kg - 1500 N
**K** 1.70 mm — **Resistenza trazione** 214 kg - 2100 N

| D | Lungh. | Spess. serr. | Conf. | Codice | € |
|---|---|---|---|---|---|
| 4.0 | 8.0 | 1.0÷3.0 | 1000 | **16296** | |
| 4.0 | 9.5 | 3.0÷5.0 | 1000 | **00878** | |
| 4.0 | 11.0 | 5.0÷6.0 | 1000 | **16297** | |
| 4.0 | 12.7 | 6.0÷8.0 | 1000 | **16298** | |

**D** 4.8 mm
**T** 9.5 mm — **Resistenza al taglio** 235 kg - 2300 N
**K** 2.0 mm — **Resistenza trazione** 306 kg - 3000 N

| D | Lungh. | Spess. serr. | Conf. | Codice | € |
|---|---|---|---|---|---|
| 4.8 | 8.0 | 1.0÷3.0 | 1000 | **00841** | |
| 4.8 | 9.5 | 3.0÷4.5 | 1000 | **00842** | |
| 4.8 | 11.0 | 4.5÷6.5 | 1000 | **00843** | |
| 4.8 | 12.5 | 6.5÷8.0 | 1000 | **00844** | |
| 4.8 | 14.0 | 8.0÷9.5 | 1000 | **00845** | |
| 4.8 | 18.0 | 11÷13 | 1000 | **00846** | |
| 4.8 | 21.0 | 13÷16 | 500 | **00847** | |
| 4.8 | 25.0 | 16÷19.5 | 500 | **16368** | |

**D** 4.8 mm
**T** 9.5 mm — **Resistenza al taglio** 235 kg - 2300 N
**K** 2.0 mm — **Resistenza trazione** 306 kg - 3000 N

| D | Lungh. | Spess. serr. | Conf. | Codice | € |
|---|---|---|---|---|---|
| 4.8 | 8.0 | 1.0÷3.0 | 500 | **16299** | |
| 4.8 | 9.5 | 3.0÷4.5 | 500 | **16300** | |
| 4.8 | 11.0 | 4.5÷6.5 | 500 | **00879** | |
| 4.8 | 12.5 | 6.5÷8.0 | 500 | **16301** | |
| 4.8 | 14.0 | 8.0÷9.5 | 500 | **00880** | |
| 4.8 | 18.0 | 11÷13 | 500 | **00881** | |
| 4.8 | 21.0 | 13÷16 | 500 | **00882** | |

# RIVETTI A STRAPPO

## A TENUTA STAGNA

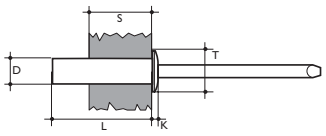


## 018 00

### SRFT
**Rivetto in rame a testa tonda**
**Chiodo in ferro**

**D** 3.2 mm
**T** 6.0 mm — **Resistenza al taglio** 82 kg - 800 N
**K** 1.4 mm — **Resistenza trazione** 102 kg - 1000 N

| D | Lungh. | Spess. serr. | Conf. | Codice | € |
|---|---|---|---|---|---|
| 3.2 | 6.5 | 0.5÷2.0 | 1000 | **00895** | |
| 3.2 | 8.0 | 2.0÷3.5 | 1000 | **00896** | |
| 3.2 | 9.5 | 3.5÷5.0 | 1000 | **00897** | |
| 3.2 | 12.5 | 5.0÷8.0 | 1000 | **00898** | |

**D** 4.0 mm
**T** 8.0 mm — **Resistenza al taglio** 163 kg - 1600 N
**K** 1.70 mm — **Resistenza trazione** 224 kg - 2200 N

| D | Lungh. | Spess. serr. | Conf. | Codice | € |
|---|---|---|---|---|---|
| 4.0 | 8.0 | 0.5÷3.5 | 500 | **25914** | |
| 4.0 | 10.0 | 3.5÷5.0 | 500 | **00899** | |

**D** 4.8 mm
**T** 9.5 mm — **Resistenza al taglio** 204 kg - 2000 N
**K** 2.0 mm — **Resistenza trazione** 286 kg - 2800 N

| D | Lungh. | Spess. serr. | Conf. | Codice | € |
|---|---|---|---|---|---|
| 4.8 | 9.5 | 1.0÷5.0 | 500 | **19582** | |
| 4.8 | 11.5 | 5.0÷6.5 | 500 | **00902** | |

## 019 00

### SIIT
**Rivetto in inox a testa tonda**
**Chiodo in inox**

**D** 3.2 mm
**T** 6.0 mm — **Resistenza al taglio** 204 kg - 2000 N
**K** 0.90 mm — **Resistenza trazione** 245 kg - 2400 N

| D | Lungh. | Spess. serr. | Conf. | Codice | € |
|---|---|---|---|---|---|
| 3.2 | 8.0 | 1.0÷3.0 | 1000 | **00885** | |
| 3.2 | 9.5 | 3.0÷4.5 | 1000 | **00886** | |
| 3.2 | 11.0 | 4.5÷6.5 | 1000 | **00887** | |
| 3.2 | 12.0 | 6.5÷8.0 | 1000 | **00888** | |

**D** 4.0 mm
**T** 8.0 mm — **Resistenza al taglio** 255 kg - 2500 N
**K** 1.30 mm — **Resistenza trazione** 377 kg - 3700 N

| D | Lungh. | Spess. serr. | Conf. | Codice | € |
|---|---|---|---|---|---|
| 4.0 | 8.0 | 1.0÷3.0 | 500 | **01040** | |
| 4.0 | 9.5 | 3.0÷5.0 | 500 | **00889** | |
| 4.0 | 12.0 | 5.0÷6.5 | 500 | **00890** | |

**D** 4.8 mm
**T** 9.5 mm — **Resistenza al taglio** 408 kg - 4000 N
**K** 1.60 mm — **Resistenza trazione** 510 kg - 5000 N

| D | Lungh. | Spess. serr. | Conf. | Codice | € |
|---|---|---|---|---|---|
| 4.8 | 9.5 | 1.0÷3.0 | 500 | **00593** | |
| 4.8 | 10.5 | 3.0÷5.0 | 500 | **00891** | |
| 4.8 | 12.0 | 5.0÷6.5 | 500 | **00892** | |

# RIVETTI A STRAPPO

## A TESTA LARGA

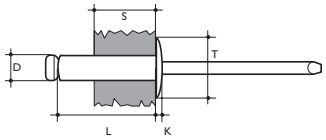


### 001 16

**AFL**

**Rivetto in alluminio - Chiodo in ferro**

**D** 4.8 mm
**T** 16.0 mm — **Resistenza al taglio** 184 kg - 1800 N
**K** 1.80 mm — **Resistenza trazione** 245 kg - 2400 N

| D | Lungh. | Spess. serr. | Conf. | Codice | € |
|---|---|---|---|---|---|
| 4.8 | 9 | 1.0÷4.0 | 500 | **00135** | |
| 4.8 | 12 | 4.0÷7.0 | 500 | **00136** | |
| 4.8 | 14 | 7.0÷9.0 | 500 | **00137** | |
| 4.8 | 16 | 9.0÷11.0 | 500 | **00138** | |
| 4.8 | 18 | 11.0÷13.0 | 500 | **25915** | |
| 4.8 | 20 | 13.0÷15.0 | 500 | **00139** | |
| 4.8 | 22 | 15.0÷17.0 | 500 | **00140** | |
| 4.8 | 25 | 15.0÷19.0 | 500 | **00141** | |
| 4.8 | 32 | 21.0÷26.0 | 250 | **00143** | |
| 4.8 | 35 | 24.0÷29.0 | 250 | **00144** | |

### 005 12

**RFL**

**Rivetto in rame - Chiodo in ferro**

**D** 3.9 mm
**T** 12.0 mm — **Resistenza al taglio** 122 kg - 1200 N
**K** 1.50 mm — **Resistenza trazione** 173 kg - 1700 N

| D | Lungh. | Spess. serr. | Conf. | Codice | € |
|---|---|---|---|---|---|
| 3.9 | 7 | 1.0÷3.0 | 500 | **25918** | |
| 3.9 | 9 | 3.0÷5.0 | 500 | **11878** | |
| 3.9 | 12 | 5.0÷8.0 | 500 | **11882** | |

*A richiesta ulteriori lunghezze*

### 010 12

**XIL**

**Rivetto in cupronichel - Chiodo in AISI 304**

**D** 3.9 mm
**T** 12.0 mm — **Resistenza al taglio** 184 kg - 1800 N
**K** 1.50 mm — **Resistenza trazione** 286 kg - 2800 N

| D | Lungh. | Spess. serr. | Conf. | Codice | € |
|---|---|---|---|---|---|
| 3.9 | 9 | 5.0÷8.0 | 500 | **25919** | |
| 3.9 | 12 | 8.0÷10.0 | 500 | **25920** | |

Cupronichel: lega inox Cu90% Ni10%
*Disponibili a magazzino lunghezze superiori*

### 005 14

**RFL**

**Rivetto in rame - Chiodo in ferro**

**D** 4.8 mm
**T** 14.0 mm — **Resistenza al taglio** 184 kg - 1800 N
**K** 1.80 mm — **Resistenza trazione** 245 kg - 2400 N

| D | Lungh. | Spess. serr. | Conf. | Codice | € |
|---|---|---|---|---|---|
| 4.8 | 12 | 4.0÷7.0 | 500 | **11897** | |
| 4.8 | 16 | 10.0÷12.0 | 500 | **15642** | |
| 4.8 | 20 | 13.0÷15.0 | 500 | **11903** | |
| 4.8 | 30 | 21.0÷26.0 | 250 | **11908** | |

*A richiesta ulteriori lunghezze*

### 010 13

**XIL**

**Rivetto in cupronichel - Chiodo in AISI 304**

**D** 4.8 mm
**T** 13.0 mm — **Resistenza al taglio** 286 kg - 2800 N
**K** 1.80 mm — **Resistenza trazione** 459 kg - 4500 N

| D | Lungh. | Spess. serr. | Conf. | Codice | € |
|---|---|---|---|---|---|
| 4.8 | 12 | 1.0÷4.0 | 500 | **10863** | |
| 4.8 | 20 | 4.0÷7.0 | 250 | **10849** | |

Cupronichel: lega inox Cu90% Ni10%
*Disponibili a magazzino lunghezze superiori*

### 007 12

**ROL**

**Rivetto in rame - Chiodo in ottone**

**D** 3.9 mm
**T** 12.0 mm — **Resistenza al taglio** 122 kg - 1200 N
**K** 1.50 mm — **Resistenza trazione** 173 kg - 1700 N

| D | Lungh. | Spess. serr. | Conf. | Codice | € |
|---|---|---|---|---|---|
| 3.9 | 7 | 1.0÷3.0 | 500 | **16573** | |
| 3.9 | 9 | 3.0÷5.0 | 500 | **01068** | |
| 3.9 | 12 | 5.0÷8.0 | 500 | **11959** | |

# RIVETTI A STRAPPO

"FIORIV"

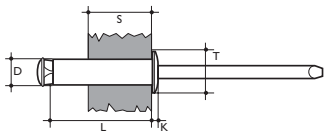


## 020 00

### FAFT
### Rivetto in alluminio a testa tonda

**D** 5.0 mm — **Diametro di foratura** 5.25 mm
**T** 9.5 mm — **Resistenza al taglio** 184 kg - 1800 N
**K** 1.50 mm — **Resistenza trazione** 214 kg - 2100 N

| D | Lungh. | Spess. serr. | Conf. | Codice | € |
|---|---|---|---|---|---|
| 5.0 | 10 | 0.5÷2.0 | 500 | **00481** | |
| 5.0 | 12 | 2.0÷3.0 | 500 | **00482** | |
| 5.0 | 14 | 3.0÷4.0 | 500 | **00483** | |
| 5.0 | 16 | 4.0÷6.0 | 500 | **00485** | |
| 5.0 | 18 | 6.0÷8.0 | 500 | **00486** | |
| 5.0 | 20 | 8.0÷10.0 | 500 | **00489** | |
| 5.0 | 25 | 10.0÷15.0 | 500 | **00491** | |
| 5.0 | 30 | 15.0÷20.0 | 500 | **17156** | |
| 5.0 | 35 | 20.0÷25.0 | 500 | **00493** | |
| 5.0 | 40 | 25.0÷30.0 | 500 | **00494** | |
| 5.0 | 45 | 30.0÷35.0 | 500 | **00495** | |
| 5.0 | 50 | 35.0÷40.0 | 250 | **00496** | |

### Serie extra lunga a testa tonda

| D | Lungh. | Spess. serr. | Conf. | Codice | € |
|---|---|---|---|---|---|
| 5.0 | 60 | 45.0÷50.0 | 250 | **10482** | |
| 5.0 | 70 | 50.0÷60.0 | 250 | **00499** | |
| 5.0 | 80 | 60.0÷70.0 | 250 | **00500** | |
| 5.0 | 90 | 70.0÷80.0 | 250 | **10401** | |
| 5.0 | 100 | 80.0÷90.0 | 200 | **10470** | |
| 5.0 | 120 | 90.0÷110.0 | 200 | **16390** | |
| 5.0 | 140 | 110.0÷130.0 | 200 | **16391** | |
| 5.0 | 160 | 130.0÷150.0 | 200 | **16392** | |
| 5.0 | 170 | 150.0÷160.0 | 200 | **16393** | |
| 5.0 | 180 | 160.0÷170.0 | 200 | **16405** | |
| 5.0 | 190 | 170.0÷180.0 | 200 | **16406** | |
| 6.4 | 35 | 10.0÷25.0 | 250 | **18161** | |
| 6.4 | 50 | 30.0÷40.0 | 250 | **18159** | |
| 6.4 | 80 | 40.0÷70.0 | 200 | **18160** | |
| 6.4 | 100 | 70.0÷90.0 | 200 | **18174** | |
| 6.4 | 120 | 90.0÷110.0 | 100 | **18175** | |
| 6.4 | 150 | 110.0÷140.0 | 100 | **18176** | |

**Per Ø 6.4:** T 12.5 mm; K 2.0 mm; diametro di foratura 6.75 mm.
Resistenza al taglio 250 kg-2450 N; resistenza trazione 357 kg-3500 N.

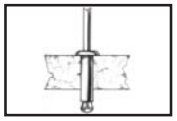
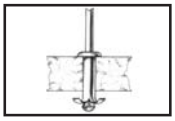
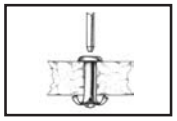

*Per applicare i rivetti Fioriv si consiglia di utilizzare la rivettatrice ACCUBIRD per rivetti fino a ø 5.0 mm e la rivettatrice POWERBIRD per rivetti di ø 6,4 mm.*

## 020 14

### FAFL
### Rivetto in alluminio a testa larga

**D** 5.0 mm — **Diametro di foratura** 5.25 mm
**T** 14.0 /16.0 mm — **Resistenza al taglio** 184 kg - 1800 N
**K** 1.8 mm — **Resistenza trazione** 214 kg - 2100 N

| D | Lungh. | Spess. serr. | Conf. | Codice | € |
|---|---|---|---|---|---|
| 5.0 | 25 | 10.0÷15.0 | 250 | **17143** | |
| 5.0 | 40 | 25.0÷30.0 | 500 | **00501** | |

### FRFL
### Rivetto in rame a testa larga

**D** 4.8 mm — **Diametro di foratura** 5.25 mm
**T** 14.0 mm — **Resistenza al taglio** 122 kg - 1200 N
**K** 1.8 mm — **Resistenza trazione** 173 kg - 1700 N

| D | Lungh. | Spess. serr. | Conf. | Codice | € |
|---|---|---|---|---|---|
| 5.0 | 30 | 15.0÷20.0 | 250 | **10777** | |
| 5.0 | 40 | 25.0÷30.0 | 250 | **10380** | |

## 551 35

### Rondelle tonde in lamiera zincata

| x rivetti | Ø foro | Ø est. | Conf. | Codice | € |
|---|---|---|---|---|---|
| 5.0 | 6 | 70 | 250 | **19454** | |
| 6.4 | 8 | 70 | 250 | **19455** | |

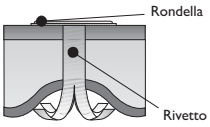


Applicazione del rivetto a fiore su pannelli coibentati ondulati, per ricoprire vecchie coperture in eternit.

**Rivettatrice c/corsa 100 mm per posa rivetti extra lunghi.**

**Attrezzo per posa:** Riv 500 **cod. 32602**

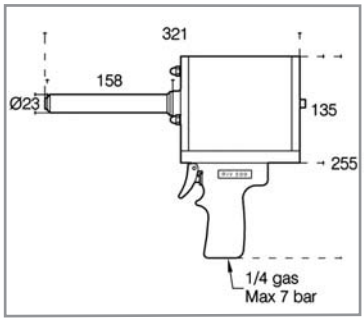

Vedi pagina F4

# RIVETTI A STRAPPO

"BULBRIV"

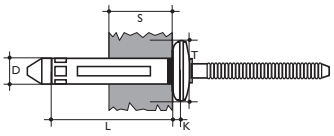


## 038 01

Guarnizione premontata

**BAAT**
**Boccola in alluminio a testa tonda** con guarnizione
**Chiodo in alluminio**

**D** 4.0 mm — **Diametro di foratura** 4.1 mm
**T** 9.0 mm — **Resistenza al taglio** 204 kg - 2000 N
**K** 1.7 mm — **Resistenza trazione** 107 kg - 1050 N

| D | Lungh. | Spess. serr. | Conf. | Codice | € |
|---|---|---|---|---|---|
| 4.0 | 20.3 | 1.5÷6.4 | 500 | **24622** | |

**D** 5.2 mm — **Diametro di foratura** 5.3 mm
**T** 11.7 mm — **Resistenza al taglio** 336 kg - 3290 N
**K** 2.2 mm — **Resistenza trazione** 208 kg - 2040 N

| D | Lungh. | Spess. serr. | Conf. | Codice | € |
|---|---|---|---|---|---|
| 5.2 | 17.5 | 0.5÷4.8 | 500 | **25917** | |
| 5.2 | 19.1 | 1.5÷6.4 | 500 | **22375** | |
| 5.2 | 22.2 | 4.8÷9.5 | 500 | **22376** | |
| 5.2 | 25.4 | 7.9÷12.7 | 500 | **22377** | |
| 5.2 | 28.6 | 11.1÷15.9 | 500 | **22652** | |
| 5.2 | 31.8 | 14.3÷19.1 | 500 | **22378** | |

**D** 6.3 mm — **Diametro di foratura** 6.4 mm
**T** 14.5 mm — **Resistenza al taglio** 495 kg - 4850 N
**K** 2.8 mm — **Resistenza trazione** 306 kg - 3000 N

| D | Lungh. | Spess. serr. | Conf. | Codice | € |
|---|---|---|---|---|---|
| 6.3 | 20.2 | 1.6÷6.4 | 250 | **22379** | |
| 6.3 | 26.5 | 6.4÷12.7 | 250 | **22381** | |
| 6.3 | 29.7 | 9.5÷15.9 | 250 | **22382** | |

A richiesta in acciaio zincato Ø 6.3 (Rif. 038 50....)

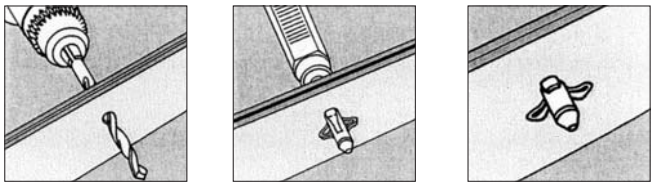

Ampia gamma di serraggio

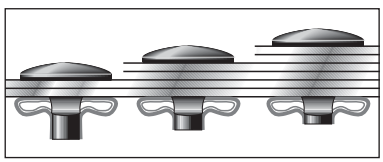

### *VANTAGGI DEL BULBRIV*

**PRODUTTIVITÀ**
- Piazzamento facile e veloce da un solo lato
- Il chiodo solidamente bloccato assicura una giunzione solida e resistente
- Il chiodo si rompe a filo della superficie per tutti gli spessori serrabili specificati
- Si può usare lo stesso rivetto per giunzione con diverso spessore
- È facilitato l'allineamento del foro

**VERSATILITÀ**
- La costruzione in lega di alluminio resistente alla corrosione, permette un uso diffuso del prodotto
- Vasta gamma di serraggio
- Poichè la superficie di appoggio della boccola deformata è ampia, la misura del foro non deve essere precisa
- Presa eccellente anche con superfici curve
- Impermeabile grazie alla guarnizione in neoprene sottotesta
- Alta resistenza alle vibrazioni e ai tagli

Bulbriv è un assemblaggio di precisione in lega di alluminio resistente alla corrosione.
Bulbriv è composto da una boccola, un chiodo e una guarnizione in neoprene impermeabile.

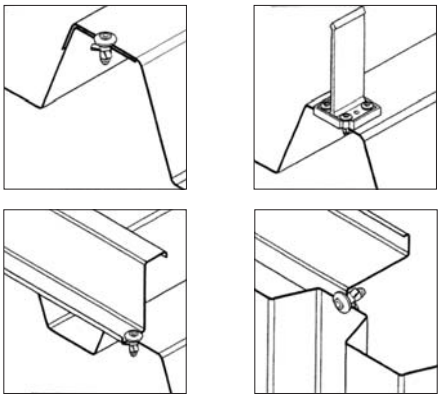

Esempi di applicazione

# RIVETTI STRUTTURALI

## LOCKRIV

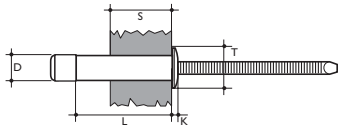


## 031 50

### OFFT

**Rivetto in acciaio zincato a testa tonda**
**Chiodo acciaio zincato**

**D** 4.8 mm
**T** 9.8 mm — **Resistenza al taglio** 460 kg - 4513 N
**K** 2.20 mm — **Resistenza trazione** 361 kg - 3535 N

| D | Lungh. | Spess. serr. | Conf. | Codice | € |
|---|---|---|---|---|---|
| 4.8 | 9.0 | 1.5÷3.5 | 500 | **07474** | |
| 4.8 | 11.5 | 3.5÷6.0 | 500 | **16336** | |
| 4.8 | 14.0 | 6.0÷8.5 | 500 | **16361** | |
| 4.8 | 16.5 | 8.5÷11.0 | 250 | **16362** | |
| 4.8 | 19.0 | 11.0÷13.5 | 250 | **16363** | |

**D** 6.4 mm
**T** 13.0 mm — **Resistenza al taglio** 1031 kg - 10104 N
**K** 3.00 mm — **Resistenza trazione** 660 kg - 6470 N

| D | Lungh. | Spess. serr. | Conf. | Codice | € |
|---|---|---|---|---|---|
| 6.4 | 9.0 | 1.5÷3.5 | 250 | **05883** | |
| 6.4 | 10.5 | 2.8÷4.8 | 250 | **15941** | |
| 6.4 | 14.5 | 6.8÷8.8 | 250 | **15943** | |
| 6.4 | 16.5 | 8.8÷10.8 | 250 | **15944** | |
| 6.4 | 18.5 | 10.8÷12.8 | 250 | **15945** | |
| 6.4 | 20.5 | 12.8÷14.8 | 250 | **16364** | |
| 6.4 | 24.5 | 14.8÷16.8 | 200 | **33951** | |
| 6.4 | 26.5 | 18.8÷20.8 | 200 | **29694** | |
| 6.4 | 28.5 | 20.8÷22.8 | 200 | **29695** | |
| 6.4 | 30.5 | 22.8÷24.8 | 200 | **31588** | |

**D** 7.8 mm
**T** 16.0 mm — **Resistenza al taglio** 1621 kg - 15890 N
**K** 3.70 mm — **Resistenza trazione** 941 kg - 9220 N

| D | Lungh. | Spess. serr. | Conf. | Codice | € |
|---|---|---|---|---|---|
| 7.8 | 13.5 | 4.0÷7.0 | 200 | **24785** | |
| 7.8 | 16.5 | 7.0÷10.0 | 200 | **24786** | |
| 7.8 | 19.5 | 10.0÷13.0 | 200 | **24787** | |
| 7.8 | 22.5 | 13.0÷16.0 | 200 | **27388** | |
| 7.8 | 28.5 | 19.0÷22.0 | 200 | **28910** | |

## 031 52

### OFFS

**Rivetto in acciaio zincato a testa svasata**
**Chiodo acciaio zincato**

**D** 6.4 mm
**T** 10.0 mm — **Resistenza al taglio** 550 kg - 5395 N
**K** 2.00 mm — **Resistenza trazione** 561 kg - 5494 N

| D | Lungh. | Spess. serr. | Conf. | Codice | € |
|---|---|---|---|---|---|
| 6.4 | 11.5 | 3.8÷5.8 | 250 | **19250** | |
| 6.4 | 12.5 | 4.8÷6.8 | 250 | **19251** | |
| 6.4 | 13.5 | 5.8÷7.8 | 250 | **19252** | |
| 6.4 | 15.5 | 7.8÷9.8 | 250 | **19253** | |
| 6.4 | 17.5 | 9.8÷11.8 | 250 | **19254** | |
| 6.4 | 19.5 | 11.8÷13.8 | 250 | **19255** | |
| 6.4 | 21.5 | 13.8÷15.8 | 250 | **24097** | |

## 031 54

### OFFL

**Rivetto in acciaio zincato a testa larga**
**Chiodo acciaio zincato**

**D** 4.8 mm
**T** 14.0 mm — **Resistenza al taglio** 460 kg - 4513 N
**K** 2.00 mm — **Resistenza trazione** 360 kg - 3532 N

| D | Lungh. | Spess. serr. | Conf. | Codice | € |
|---|---|---|---|---|---|
| 4.8 | 9.0 | 1.5÷3.5 | 500 | **19248** | |
| 4.8 | 11.5 | 3.5÷6.0 | 500 | **19249** | |

**Il rivetto strutturale è adatto per unire inferriate, cancelli e recinzioni.**

**Attrezzo per posa:**
Riv 508 **cod. 30080**

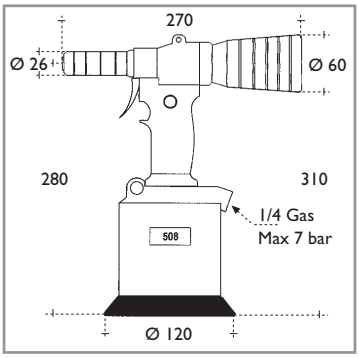

Vedi pagina F5

# RIVETTI STRUTTURALI

## LOCKRIV

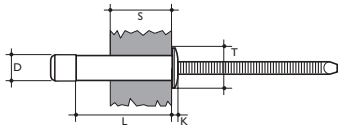


## 031 00

### OAAT
**Rivetto in alluminio a testa tonda**
**Chiodo alluminio**

**D** 4.8 mm
**T** 13.0 mm — **Resistenza al taglio** 460 kg - 4513 N
**K** 3.00 mm — **Resistenza trazione** 350 kg - 3434 N

| D | Lungh. | Spess. serr. | Conf. | Codice | € |
|---|---|---|---|---|---|
| 6.4 | 10.5 | 2.8÷4.8 | 250 | **19256** | |
| 6.4 | 12.5 | 4.8÷6.8 | 250 | **19257** | |
| 6.4 | 14.5 | 6.8÷8.8 | 250 | **19258** | |
| 6.4 | 16.5 | 8.8÷10.8 | 250 | **19259** | |
| 6.4 | 18.5 | 10.8÷12.8 | 250 | **32951** | |

Deformazione rivetto

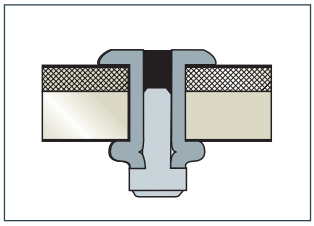

## 031 60

### OIIT
**Rivetto in acciaio inox a testa tonda**
**Chiodo acciaio inox**

**D** 6.4 mm
**T** 13.0 mm — **Resistenza al taglio** 1351 kg - 13244 N
**K** 3.00 mm — **Resistenza trazione** 801 kg - 7848 N

| D | Lungh. | Spess. serr. | Conf. | Codice | € |
|---|---|---|---|---|---|
| 6.4 | 10.5 | 0.5÷2.0 | 250 | **26956** | |
| 6.4 | 12.5 | 2.0÷4.0 | 250 | **26957** | |
| 6.4 | 14.5 | 4.0÷6.0 | 250 | **26958** | |
| 6.4 | 16.5 | 6.0÷8.0 | 250 | **26959** | |
| 6.4 | 18.5 | 8.0÷10.0 | 250 | **26960** | |

## 031 62

### OIIS
**Rivetto in acciaio inox a testa svasata**
**Chiodo acciaio inox**

**D** 6.4 mm
**T** 10.0 mm — **Resistenza al taglio** 1400 kg - 13734 N
**K** 2.00 mm — **Resistenza trazione** 850 kg - 8339 N

| D | Lungh. | Spess. serr. | Conf. | Codice | € |
|---|---|---|---|---|---|
| 6.4 | 17.5 | 8.8÷11.8 | 250 | **29190** | |

**Il rivetto strutturale è adatto per unire inferriate, cancelli e recinzioni.**

**Applicazione:**

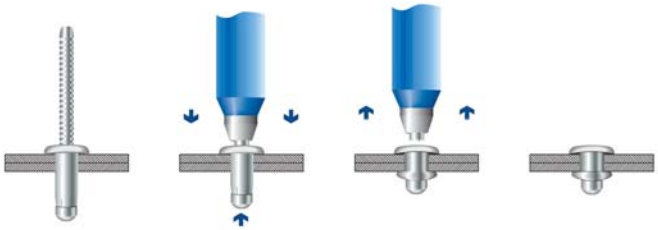

*Il rivetto idoneo per rivettature di recinzioni in ferro o inferriate, viene inserito nell'utensile e poi nel foro.*

*Azionando l'utensile, al chiodo viene applicata una forza di trazione mentre il corpo è bloccato nel movimento dall'utensile stesso; il chiodo opera un forte serraggio schiacciando la boccola ed otturando il foro.*

*La deformazione della boccola va a formare una specie di rondella sotto il materiale rivettato. Il chiodo si spezza e successivamente verrà espulso dall'attrezzo.*

*Il rivetto è così applicato. La particolare deformazione della boccola permette di avere un'ampia tolleranza dei fori. E' garantita alta capacità di fissaggio anche per materiali a lastra posteriore sottile.*

**Attrezzo per posa:**
Riv 508 **cod. 30080**

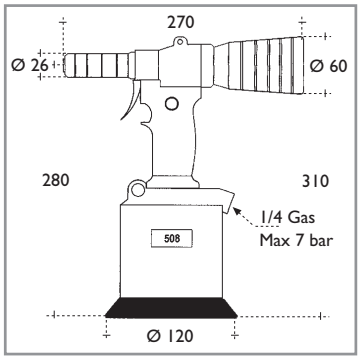

Vedi pagina F5

# RIBATTINI PIENI

## A TESTA TONDA, CILINDRICA E SVASATA

### RB - TBN - a testa tonda

| | Ø 3.0 | Ø 3.5 | Ø 4.0 | Ø 5.0 | Ø 6.0 | Ø 8.0 | Ø 10.0 | Ø 12.0 | Ø 14.0 |
|---|---|---|---|---|---|---|---|---|---|
| T | 5.3 | 6.3 | 7.1 | 8.8 | 10.5 | 13.0 | 16.0 | 19.0 | 22.5 |
| K | 1.8 | 2.1 | 2.4 | 3.0 | 3.6 | 5.5 | 6.5 | 7.5 | 9.0 |
| UNI | 748 | 748 | 748 | 748 | 748 | 136 | 136 | 136 | 136 |
| **Ferro** 100 01 | ● | ● | ● | ● | ● | ◆ | ◆ | ◆ | ◆ |
| **Rame** 102 01 | ● | ● | ● | ● | ● | ◆ | ◆ | | |
| **Allumin.** 101 01 | ● | ● | ● | ● | ● | ◆ | ◆ | | |

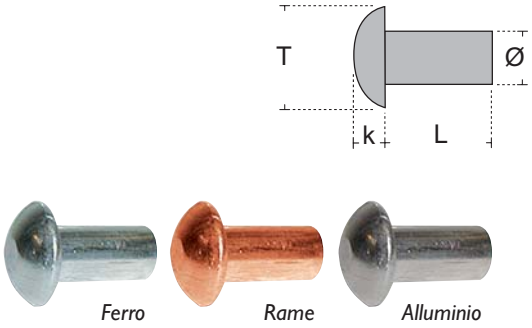


### RB - TBL - a testa

| | Ø 3.0 | Ø 3.5 | Ø 4.0 | Ø 5.0 | Ø 6.0 | Ø 8.0 | Ø 10.0 | Ø 12.0 | Ø 14.0 |
|---|---|---|---|---|---|---|---|---|---|
| T | 6.0 | 7.0 | 8.0 | 10.0 | 12.0 | 15.0 | 18.0 | 21.0 | 24.0 |
| K | 1.8 | 2.1 | 2.4 | 3.0 | 3.6 | 6.0 | 7.0 | 8.5 | 10.0 |
| UNI | 749 | 749 | 749 | 749 | 749 | 134 | 134 | 134 | 134 |
| **Ferro** 100 03 | ◆ | ◆ | ◆ | ◆ | ◆ | ● | ● | ● | ● |
| **Rame** 102 10 | ◆ | ◆ | ◆ | ◆ | ◆ | ◆ | | | |
| **Allumin.** 101 10 | ● | ● | ● | ● | ● | ◆ | | | |

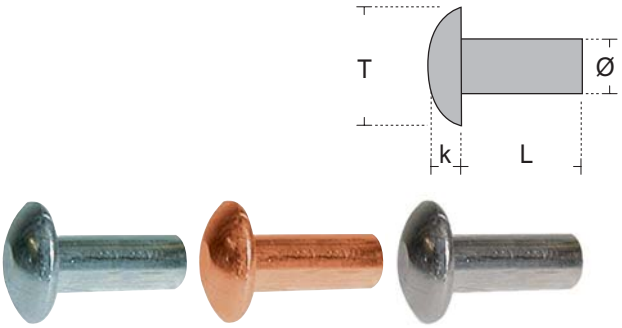


### RB - TPC - a testa cilindrica

| | Ø 3.0 | Ø 3.5 | Ø 4.0 | Ø 5.0 | Ø 6.0 | Ø 8.0 | Ø 10.0 |
|---|---|---|---|---|---|---|---|
| T | 5.3 | 6.3 | 7.1 | 8.8 | 10.5 | 14.0 | 17.5 |
| K | 0.9 | 1.1 | 1.2 | 1.5 | 1.8 | 2.4 | 3.0 |
| UNI | 756 | 756 | 756 | 756 | 756 | 756 | 756 |
| **Ferro** 100 20 | ◆ | ◆ | ◆ | ◆ | ◆ | ◆ | ◆ |
| **Rame** 102 20 | ◆ | ◆ | ◆ | ◆ | ◆ | ◆ | ◆ |
| **Allumin.** 101 20 | ◆ | ◆ | ◆ | ◆ | ◆ | ◆ | ◆ |

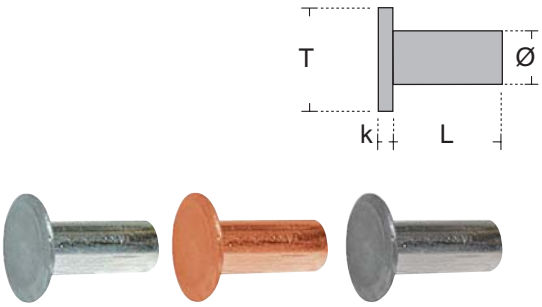


### RB - TSP - a testa svasata

| | Ø 3.0 | Ø 3.5 | Ø 4.0 | Ø 5.0 | Ø 6.0 | Ø 8.0 | Ø 10.0 |
|---|---|---|---|---|---|---|---|
| T | 6.0 | 7.1 | 8.0 | 10.0 | 12.0 | 13.5 | 16.0 |
| K | 1.5 | 1.8 | 2.0 | 2.5 | 3.0 | 3.75 | 4.0 |
| UNI | 752 | 752 | 752 | 752 | 752 | 139 | 139 |
| **Ferro** 100 30 | ◆ | ◆ | ◆ | ◆ | ◆ | ◆ | ◆ |
| **Rame** 102 30 | ● | ● | ● | ● | ● | ◆ | ◆ |
| **Allumin.** 101 30 | ● | ● | ● | ● | ● | ◆ | ◆ |

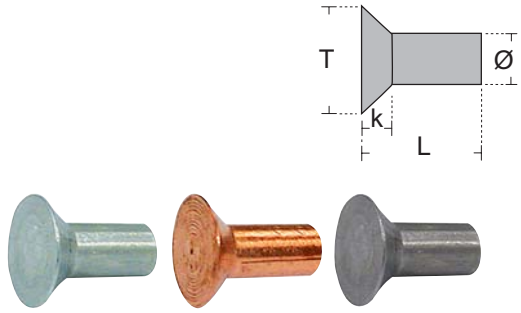


● *Disponibili a magazzino*

◆ *Disponibili a richiesta*

*Nella tabella esplicativa sono indicate le misure e le disponibilità dei ribattini pieni. Per la quota "L" chiedere disponibilità ai nostri uffici commerciali. Inoltre disponiamo a magazzino di ribattini semiforati.*